ÉTABLISSEMENTS PORCHER

CATALOGUE N° 20

Draeger
Armées 30
Héliogravure
36 planches dont 5 couleurs

AVERY
CLASSICS
AT
739
E611
1960

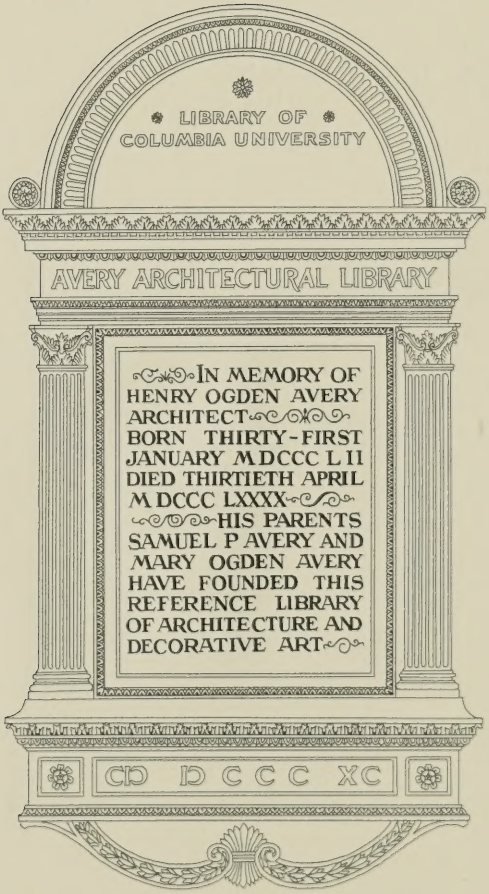

ÉTABLISSEMENTS PORCHER

Société Anonyme au capital de 72 000 000 de francs

SIÈGE SOCIAL
16, Place de la Madeleine, PARIS 8e
R. C. Seine 125 312

APPAREILS SANITAIRES

USINES : REVIN (Ardennes), **SAINT-OUEN** (Seine)

MAGASIN D'EXPOSITION
16, Place de la Madeleine - PARIS-8e
Tél. OPÉra 28-07

SERVICES COMMERCIAUX ET FINANCIERS
75-77, Boulevard Victor-Hugo à SAINT-OUEN (Seine)
Tél. MONtmartre 69-91 (4 lignes groupées)
Adresse télégraphique : Etablipor - Saint-Ouen.

PLAN DU CATALOGUE

	Sont représentés pages
Les Baignoires et leurs robinetteries	6 à 27, 74 à 77
Les Tubs, Receveurs de douche, Bacs à laver et leurs robinetteries	9 à 15, 28 à 34
Les Douches	14 à 18, 32 à 53
Les Chauffe-bains et Chauffe-eau	54 à 61
Les Bidets et leurs robinetteries	64 à 69, 98 à 105
Les Lavabos et leurs robinetteries	70, 71, 78 à 105
Les Urinoirs et leurs robinetteries	116 à 119 et 151
Les Cuves, Éviers, Timbres d'office, Vidoirs et leurs robinetteries	120 à 141
Les Closets, Sièges à la Turque et leurs accessoires	140 à 151
Les accessoires de Salles de bains	62, 63, 108 à 113
Les Planches en Couleurs	23, 24, 63, 64, 75 à 78, 89 et 90

Etablissements PORCHER
75, Boulᵈ Victor-Hugo
SAINT-OUEN (Seine)
Tél. MON. 69-91

Avery
CLASSICS
AJ
759
E611
1960

INTRODUCTION

Voici notre nouveau catalogue.
L'expérience et la tradition l'ont inspiré.

Depuis plus de deux tiers de siècle, les Établissements PORCHER consacrent toute leur activité au " SANITAIRE " *et au* " SANITAIRE " *seul. Ils fabriquent eux-mêmes tout ce qu'ils vendent. D'où leur expérience. Ils n'ont jamais cessé d'être au service de la clientèle dont ils ont conservé la faveur. C'est leur tradition.*

Parmi les appareils qu'ils présentent, il en est de classiques et de nouveaux. On peut dire des classiques qu'ils sont définitivement consacrés. Les nouveaux sont nés des nécessités de la construction moderne.

Tous nos modèles ont été étudiés avec un souci d'esthétique. Leurs lignes sont sobres et harmonieuses. Leur forme est élégante.

Notre technique, confirmée par une longue pratique, a su utiliser, en les perfectionnant sans cesse, les matières que nous travaillons et les adapter aux besoins actuels.

Pour notre " FONTE ÉMAILLÉE " *nous n'employons que des émaux sans plomb, fabriqués par nous. Profitant des dernières techniques, nos laboratoires ont mis au point des émaux de plus en plus résistants. Certaines pièces, telles que les baignoires fonte émaillée, peuvent être fournies, non seulement en blanc mais également en couleur, dans des teintes qui se marient parfaitement avec celles que nous produisons en* " GRÈS PORCELAINE DE REVIN ".

Nos appareils céramique sont en " GRÈS PORCELAINE DE REVIN " *qui est une variété spécialement étudiée de grès émaillé. Le grès émaillé est un matériau qui, en France, a été mis parfaitement au point. Les autres pays n'ont pas su le porter à la qualité qui fait sa réputation chez nous. La porosité n'est plus qu'un souvenir des premiers âges. Un grès émaillé, bien fabriqué, ne présente jamais les ennuis entraînés par la porosité.*

De tous les matériaux céramique, le grès est celui qui offre le moins de tensions internes. Mieux qu'un autre, il supporte, sans risque de se fendre, les variations les plus importantes de température.

Ses qualités spécifiques permettent de l'utiliser pour les appareils de très grandes dimensions tels que les baignoires.

Sa solidité l'impose, à l'exclusion de tout autre, pour tous les articles soumis à l'épreuve des services les plus durs : éviers et timbres par exemple.

Solidité et résistance assurent longévité. Des milliers d'appareils en " GRÈS PORCELAINE DE REVIN ", *âgés de cinquante ans et davantage, présentent toujours un aspect net et propre sans craquelage et continuent de remplir leur office, sans défaillance, comme au premier jour.*

Le " GRÈS PORCELAINE DE REVIN " *émaillé blanc est d'un blanc chaud, sans compromis de gris ni de bleuté. Il a une teinte pure qu'il est difficile d'obtenir avec un autre produit céramique. Nos émaux de couleur sont d'une teinte franche, de tons doux et agréables à l'œil.*

Notre " ROBINETTERIE " *offre une grande variété de modèles qui permettent toutes les combinaisons. Elle est robuste et pratique. Toutes les parties visibles sont chromées. Nous conseillons de la laver périodiquement et de l'essuyer avec un linge sec. Ainsi entretenue, elle conserve son bel aspect. Elle complète heureusement nos appareils fonte émaillée et grès porcelaine.*

Nos " CHAUFFE-BAINS " *et* " CHAUFFE-EAU " *sont des appareils simples et robustes. Ils sont à la fois économiques et d'un grand rendement. Nous les construisons pour fonctionner, soit au gaz de ville, soit au butane, soit au propane, soit au gaz naturel, soit à l'air propané.*

Pour mettre nos produits à la portée immédiate de notre clientèle, nous avons organisé un réseau de Concessionnaires et de Dépôts qui les distribuent. Où que soit le chantier, en France ou en Afrique du Nord, un de nos Concessionnaires ou un de nos dépôts se trouve à proximité et peut livrer sur place.

Et maintenant consultez notre album.
Nous souhaitons qu'il vous plaise et vous soit utile.

ÉTABLISSEMENTS PORCHER

CONCESSIONNAIRES ET DÉPOTS

Les villes sont classées par ordre alphabétique.

FRANCE CONTINENTALE

AGEN (Lot-et-Garonne), 32, avenue de Toulouse. Tél. 15-32	DOCKS des MATÉR. D'AQUITAINE
AMIENS (Somme), 24-26, rue Masclef. Tél. 34-20.	ÉTS ÉTIENNE BOULOGNE
ANGERS (Maine-et-Loire), 12, rue Hoche. Tél. 33-49	STÉ REBONDY & Cie
ANGOULÊME (Charente), cours de l'Hippodrome. Tél. 8-42 et 8-43	ENTREPOTS MÉTALLURGIQUES DU SUD-OUEST
ANNEMASSE (Haute-Savoie). Tél. 5-53 et 5-54	TAVELLI, BRUNO & Cie
APT (Vaucluse). Tél. 23	BERTON & SICARD
AVIGNON (Vaucluse), 37, rue Buffon. Tél. 0-24 et 0-38	BERTON & SICARD
BAYONNE (B.-Pyr.), 20, rue Général-Bourbaki. Tél. 502-06. ..	ÉTS E. DUMON
BESANÇON (Doubs), 49, rue Bersot. Tél. 42-26	LE SANITAIRE COMTOIS
BÉZIERS (Hérault), 27, r. des Petits-Champs. Tél. 53-57.	ÉTS HENRI BALTZ
BORDEAUX (Gironde), 104, rue de Kater. Tél. 877-07	ANDRÉ GIBERT
BOULOGNE-SUR-MER (P.-de-C.), 75 *bis*, rue de Brequerecque. Tél. 208 et 21-04	M. GIVELET
BOURGES (Cher), 23-25, rue de Marmagne. Tél. 156	ÉTS MALLET-BOURNAUD
CAEN (Calvados), 25, quai de la Londe. Tél. 20-45	MABILLE FRÈRES
CARPENTRAS (Vaucluse). Tél. 20	BERTON & SICARD
CAVAILLON (Vaucluse). Tél. 42.	BERTON & SICARD
CHALON-SUR-SAONE (S.-et-L.), Port du Canal. Tél. 7-48. ..	ÉTS A. DELAROCHE
Port fluvial. Tél. 9-62	—
CHARTRES (E.-et-L.), 3, rue Chauveau-Lagarde. Tél. 2-97 ..	A. BOUCHET
CLERMONT-FERRAND (P.-de-D.), 53, av. Ed.-Michelin. Tél. 43-06	J. MICHEL
DIJON (Côte-d'Or), 45, av. Jean-Jaurès. Tél. D. 2 73-05	BOUVET, PONSAR & Cie
DUN-SUR-AURON (Cher). Tél. 1	ÉTS MALLET-BOURNAUD
GRENOBLE (Isère), 42, rue des Alliés. Tél. 11-75	ÉTS JEAN DENIMAL
GUEUGNON (Saône-et-Loire). Tél. 3	ÉTS A. DELAROCHE
LAVAL (Mayenne), place des Trois-Croix. Tél. 3-93	ÉTS BURON & Cie
LE CREUSOT (Saône-et-Loire). Tél. 0-72.	ÉTS A. DELAROCHE
LE HAVRE (Seine-Inférieure), 30, rue Casimir-Delavigne. Tél. H. 2 33-91 et 33-92..	MABILLE FRÈRES
LE MANS (Sarthe), 17, boul. Émile-Zola. Tél. 4-25	ÉTS LEPELLETIER-DROUARD
LE PUY (Haute-Loire), 16 *bis*, rue de la Gazelle. Tél. 8-34 ..	JULES FAUGIER
LILLE (Nord), 30, rue du Plat. Tél. Lille 5464-75	ÉTS PAUL BRAMS
LIMOGES (Haute-Vienne), 16, av. Adrien-Tarrade. Tél. 25-57	CENTRE-MATÉRIAUX. ETS L. RÉBIN
LORIENT (Morbihan), avenue de Kergroise. Tél. 1-15	STÉ LORIENTAISE DE MATÉRIAUX
LYON-VAISE (Rhône), 36, rue du Tunnel. Tél. BU. 76-23. ..	Cie GÉN. FRANÇAISE D'ASBESTIC
MARSEILLE (B.-du-R.), 118, boul. de la Libération (IVe). Tél. GA 19-84 et 19-85	ÉTS HENRI BALTZ
MONTCEAU-LES-MINES (Saône-et-Loire). Tél. 0-72	ÉTS A. DELAROCHE
MONTPELLIER (Hérault), 7, rue Rigaud. Tél. M 2 41-28 . ..	ÉTS SANIREC
MULHOUSE (Haut-Rhin), 22, rue Schlumberger. Tél. 36-29 ..	ÉTS JULES WEBER
NANCY (Meurthe-et-Moselle), 31, rue de Nabécor. Tél. 35-05.	SOCIÉTÉ LORRAINE SANITAIRE

CONCESSIONNAIRES ET DÉPOTS EN FRANCE CONTINENTALE *(Suite)*

Les villes sont classées par ordre alphabétique.

NANTES (L.-Inf.), 20, quai André-Rhuys. Tél. 113-06	SOFMAT
NEVERS (Nièvre), 20, rue Charles-Roy. Tél. 5-37	COMPTOIR NIVERNAIS du BATIMENT
NICE (Alpes-Maritimes), 6, rue Lamartine. Tél. 520-03	G. KOHL & Cie
NIORT (Deux-Sèvres), 29, av. de Limoges. Tél. 00-29 et 14-92.	LES FILS DE VEILLON AINÉ
ORLÉANS (Loiret), 35, rue des Murlins. Tél. 46-23	SOCIÉTÉ NOUVELLE de MATÉRIAUX DE CONSTRUCTION
PAU (B.-Pyr.), avenue du Bois-Louis. Tél. 34-88..	LANDRIEU & Cie
PÉRIGUEUX (Dordogne), 24, Rue Béranger. Tél. 100 et 12-10..	ÉTS MAGRIN-COUTUROUX & Cie
PÉRONNE (Somme), route de Paris. Tél. 30.	ÉTS ÉTIENNE BOULOGNE
PERPIGNAN (Pyrénées-Orientales), 10, 14, 16, avenue de l'Ancien Champ-de-Mars. Tél. 47-36	ÉTS BERNAD & BENISTANT
POITIERS (Vienne), 3 *bis*, rue de l'Éperon. Tél. 25-65	GEORGES BEAULIEU
PONTIVY (Morbihan), route de Baud. Tél. 303..	STÉ PONTIVYENNE de MATÉRIAUX
PONT-SAINT-ESPRIT (Gard). Tél. 2.	BERTON & SICARD
QUIMPER (Finistère), Kervir-Izella en Ergue-Armel. Tél. 13-69 et 15-69	STÉ QUIMPÉROISE de MATÉRIAUX
RENNES (Ille-et-Vil.), 3, av. du Mail. Tél. 37-77 et 37-78 . ..	CHATEL & FILS
REVIN (Ardennes). Tél. 7	ÉTABLISSEMENTS PORCHER
ROUEN (S.-Inf.), 41, rue Thiers et 10, rue des Basnage. Tél. RI-76-64 (2 lignes)	ÉTABLISSEMENTS VERPILLOT
SAINT-AMAND-MONTROND (Cher), 30, r. du 14-Juillet. Tél. 57	ÉTS MALLET-BOURNAUD
SAINT-ÉTIENNE (Loire), 72, rue Docteurs-Charcot	Cie Générale FRANÇAISE D'ASBESTIC
SAINT-NAZAIRE (L.-Inf.), Le Moulin-du-Pé. Tél. 164..	SOFMAT
SAINT-OUEN (Seine), 75-77, boul. Victor-Hugo. Tél. Mon. 69-91	ÉTABLISSEMENTS PORCHER
SARRAS (Ardèche). Tél. 14.	GABRIEL VALLON
STRASBOURG (Bas-Rhin), 4-6, r. d'Obernai. Tél. 22-499, 22-494	ÉTABLISSEMENTS P. SIEHR
TOULON (Var), 9, boulevard Paul-Bert. Tél. 46-19	G. KOHL & Cie
TOULOUSE (Hte-Gar.), 25, rue Bayard. Tél. MA 86-55	ÉTS JEAN GARAT & FILS
TOURS (Indre-et-Loire), 8, boul. Heurteloup. Tél. 43-16	Ancienne MAISON THURET-JOULIN
TROYES (Aube), 190, rue de Preize. Tél. 48-94..	COMPTOIR GÉNÉRAL du BATIMENT
VIRY-CHATILLON (S.-et-O.), 23-25, rue Victor-Basch. Tél. BEL 42-68 et 51-96	STÉ CHAUX-CIMENTS & MATÉRIAUX

AFRIQUE DU NORD

ALGER (Algérie), 17, rue d'Isly. Tél. 324-30	ÉTS Veuve GALLIAN & FILS
BONE (Algérie), 9, rue de Guyenne. Tél. 25-44	ÉTS Veuve GALLIAN & FILS
CASABLANCA (Maroc), 1, rue Général-Margueritte..	PORCHER-MAROC
ORAN (Algérie), 24, av. Fourrier-Cadji-St-Eugène. Tél. 28-307	GEORGES GALLIAN
RABAT (Maroc), 17, boul. Gallieni. Tél. 350-01	PORCHER-MAROC
TUNIS (Tunisie), 5, rue de Hollande. Tél. 74-51, 74-52, 74-53..	SOCIÉTÉ RICANO

BELGIQUE, HOLLANDE, LUXEMBOURG

BRUXELLES (Belgique), 484-486, av. Georges-Henri. Tél. 33-98-40	CH. RACHIN

QUELQUES RÉFÉRENCES

ADMINISTRATIONS PUBLIQUES. — Les Ministères, la Préfecture de la Seine, les Chefferies du Génie, Chambre des Députés.

CHANTIERS NAVALS. — Penhoët à Saint-Nazaire, de France à Dunkerque, de la Loire à Saint-Nazaire, de la Gironde à Bordeaux, de Provence à Marseille, Worms & Cie à Le Trait, de Normandie à Grand-Quevilly, Sté Provençale de Constructions navales à La Ciotat.

CHEMINS DE FER. — S. N. C. F., du Maroc, d'Algérie, d'Indochine, de Buenos-Ayres.

ÉTABLISSEMENTS HOSPITALIERS. — Asiles de Lannemezan (Haute-Garonne), de Perray-Vaucluse (Seine-et-Oise), des Convalescents à Saint-Maurice (Seine).
Centre de protection de l'enfance, à Blamont.
Hôpitaux du Radium à Paris, de Vienne (Isère), de l'Antiquaille à Lyon, Marin à Nancy, Fournier à Nancy, Hôpital militaire Gamma à Toul.
Pouponnière de Plappeville à Metz.
Préventorium de Lay-Saint-Christophe.
Sanatoria des Petites Roches (Rhône), Saint-Hilaire-du-Touvet (Rhône), Saint-Gobain (Aisne), Séricourt (Seine-et-Marne).
Maison de repos des Trois Épis.

ÉTABLISSEMENTS INDUSTRIELS, GRANDES ENTREPRISES. — Usines Renault à Billancourt et à Flins-sur-Seine, Usines Decauville, Établissements de Dietrich, Air France, Compagnie de Suez. Barrage d'E.D.F. Ottmarsheim et Fessenheim.

ÉTABLISSEMENTS MILITAIRES. — Bases aériennes de Cazaux (Gironde), Chaumont Semoutiers, Laon Couvron, Toul Rosières, Étain Rouvres. Camp de Tournebride. Casernes Colin à Metz, de Strasbourg. Cercle des Officiers de Metz. C.R.L. de Besançon.
Unités de la Marine militaire : "l'Algérie", "le Dunkerque", "le Richelieu", "le Strasbourg".

ÉTABLISSEMENTS UNIVERSITAIRES ET SCOLAIRES. — Cités universitaires de Paris, d'Alger. Grandes Écoles à Paris, Polytechnique, Lycée Henri-IV, Lycée Hélène-Boucher, Normale d'instituteurs, Faculté de Médecine.
École vétérinaire à Toulouse, Normale de Jeunes Filles à Nancy, Professionnelle de Metz.
Groupes scolaires Fieffé à Bordeaux, Francin à Bordeaux, Alfortville, Maisons-Alfort, Malabry, Pré-Saint-Gervais, dans la région parisienne.
Collège de Saint-Lo. Écoles maternelles du Haut-Rhin.

GROUPES D'HABITATIONS. — Cités de Faulquemont, de Saint-Avold, des Houillères du Bassin Lorrain, Solac Cités de Guénange. Cités de Sarreguemines, Reding, Hagondange, Uckange, Thionville, de la S. N. C. F. en Moselle, Heillecourt, de la S. N. C. F. en Meurthe-et-Moselle. I.C.E. de Vaucelles et Ilot des Jacobins à Caen. Immeubles collectifs, Porte Océane et Coopérative François-Ier Le Havre. Logements de Mondeville et d'Aunay-sur-Odon. A.I.C.A. de Besançon.
Cité de Papus à Toulouse. Cité du Château de l'Hers.

H. L. M. — Région parisienne : Boulogne-sur-Seine, Champigny, Charenton, Drancy, Malabry, Plessis-Robinson, Suresnes, Malakoff, Dugny;
de Besançon; Bloc Édouard-Vaillant à Bordeaux;
de la Moselle : Marange-Silvange, Amneville, Hagondange, Tivoli à Metz, Lacretelle à Metz;
de la Meurthe-et-Moselle : Homécourt, Tomblaine;
des Vosges : Saint-Dié;
de la Haute-Marne : Saint-Dizier;
de Caen; Beaulieu et Champs Barets, Le Havre.

HOTELS. — d'Angleterre, Miramar à Biarritz, Martinez, Miramar à Cannes, Royal, Splendid à Évian, Royal Picardie au Touquet-Paris-Plage, Carlton, Continental, Lapeyrouse, Majestic à Paris.

STATIONS THERMALES. — Aix-les-Bains, La Bourboule, le Mont-Dore, Luxeuil, Plombières, Salies-de-Béarn, Vichy.

CONDITIONS GÉNÉRALES DE VENTE

CHOIX - GARANTIES

Un appareil est réputé PORCHER lorsqu'il est entièrement de notre fabrication. Non seulement la partie céramique, ou fonte, ou fonte émaillée, doit être de notre fabrication, mais aussi la partie chaudronnerie et la partie robinetterie. La robinetterie PORCHER porte le nom PORCHER.
Les appareils dont la robinetterie n'est pas marquée PORCHER ne sont pas des appareils PORCHER. Une étiquette à notre nom collée sur une pièce, ne suffit pas à en certifier la provenance pas plus qu'elle ne suffit à en désigner le choix. Le choix d'une pièce doit être confirmé par nos bordereaux et factures. Il est donc nécessaire, au moment de la livraison, de contrôler que le choix des appareils livrés est bien celui annoncé par le bordereau ou la facture.
Nos appareils sont livrés normalement dans les choix indiqués à nos tarifs.

CHOIX A Sont classées en choix A les pièces présentant le minimum de défauts.

CHOIX B Les pièces en choix B peuvent avoir quelques défauts apparents mais qui ne nuisent ni à leur usage, ni à leur qualité. Elles sont simplement un peu moins belles.

CHOIX C Les pièces en C, lorsque nous acceptons d'en livrer, sont comparables aux pièces en B mais avec des défauts nettement plus apparents.

Nos appareils sont garantis contre tout vice de fabrication. Toutefois cette garantie se borne au remplacement pur et simple, en nos magasins ou ateliers, des pièces reconnues défectueuses, sans qu'aucuns frais accessoires puissent nous incomber.
Toute réclamation doit être formulée au plus tard un an après la fourniture des appareils. Passé ce délai, la réclamation n'est plus recevable.
Sauf accord exprès, aucune marchandise ne peut être reprise.
Les dimensions, poids et contenances mentionnés pour nos articles ne sont donnés qu'à titre indicatif et sans garantie formelle de notre part. Sauf indication spéciale, les dimensions sont exprimées en millimètres.
Nos prix et modèles peuvent varier sans préavis. L'envoi du présent catalogue ne constitue pas un engagement de notre part.
Aucune demande d'annulation ne sera prise en considération après l'envoi de l'accusé de réception de la commande ou après exécution partielle ou totale.

DÉLAIS DE LIVRAISON

Les délais de livraison que nous pouvons donner sont purement indicatifs. Tout en nous efforçant de les respecter, nous n'acceptons amais de pénalités quand ils sont dépassés.

TRANSPORTS - EMBALLAGES

Nos marchandises sont vendues prises et agrées à nos Usines. Elles voyagent toujours aux risques et périls du destinataire, même dans les cas spéciaux de livraison franco.
Sauf convention expresse, pour fourniture en France Métropolitaine nous n'emballons pas nous-mêmes.
Pour expéditions outre-mer, nous pouvons, sur demande de nos clients, fabriquer nous-mêmes les emballages maritimes.
Dans tous les cas l'emballage est à la charge de notre client.
Aucune assurance, maritime ou autre, n'est signée sans l'ordre de nos clients.
Nos marchandises sont toujours délivrées et chargées, éventuellement, emballées en bon état. Nos emballages, conformes à l'usage, sont exempts de critique. Une avarie au cours du transport ne peut donc engager notre responsabilité, nonobstant même les conclusions d'une expertise, judiciaire ou non, qui nous mettrait en cause. Dans tous les cas et partout il appartient au destinataire, à l'arrivée, de formuler ses réserves et d'agir en conséquence.

PAIEMENT

Toutes nos fournitures sont payables au comptant sans escompte. Toute autre modalité de paiement ne peut exister qu'en vertu d'un accord exprès.
Nos factures sont payables à Saint-Ouen (Seine). Toute lettre de change ou autre modalité de paiement n'opère ni novation ni dérogation à cette clause attributive de juridiction.
Toute première commande doit être accompagnée des références d'usage.
Toute livraison partielle donne lieu à paiement sans qu'il puisse être invoqué que la commande n'est pas exécutée complètement.

NOTES GÉNÉRALES

Nous élisons domicile à Saint-Ouen (Seine) en notre siège commercial 75-77, boulevard Victor-Hugo. En cas de contestation quelconque, le Tribunal de Commerce de la Seine sera seul compétent, quels que soient le lieu de livraison et le mode de paiement et même en cas d'appel en garantie ou de pluralité de défendeurs.
Toute commande emporte de plein droit l'acceptation des conditions ci-dessus, nonobstant toute stipulation contraire formulée par les conditions générales d'achat de l'acheteur.
Toute clause de vente différente de celles qui précèdent, ne peut avoir qu'un caractère exceptionnel, ne peut valoir que pour le cas particulier qui a été envisagé, est strictement limitée à son objet sans modifier les autres conditions de vente et peut être rapportée par nous sans préavis.

BAIGNOIRE EN FONTE ÉMAIL PORCELAINE
N° 707 - MODÈLE "ARDENNAISE"

Émaillée intérieurement et sur la gorge, blanche ou de couleur.

Baignoire rectangulaire, à une tête, gorge plate, pour encastrement et revêtement. Longueur totale : 1,58 m - Largeur : 0,68 m - Hauteur : 0,61 m - Poids approximatif : 101 kg.

Peut être équipée avec les vidages N° 6 et N° 8 (page 13) et les alimentations ci-après : N°s 27, 29, 32, 33, 34, 35, 36, 37, 38, 43, 129, 136 et 360 qui permettent des combinaisons de douches à mains ou de douches à colonne. (Voir ces robinetteries pages 12 à 19).

Pour baignoire à encastrer entre trois murs, nous pouvons fournir un revêtement de face en fonte émaillée. (Voir pages 74 et 75 une intallation de ce genre.)

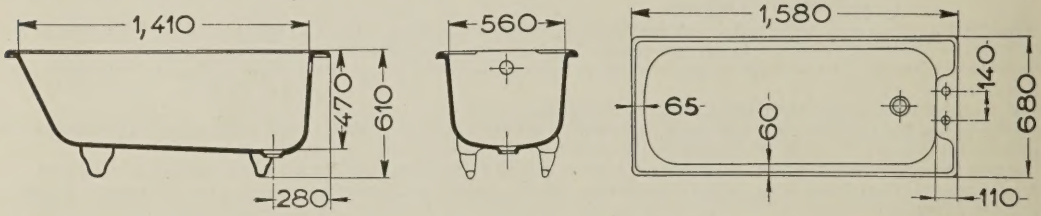

Note commune à la baignoire "ARDENNAISE" et à la baignoire "PYGMEE".

La forme symétrique de ces deux baignoires permet de les placer dans un angle à gauche ou à droite, de face ou entre trois murs, sans ou avec revêtement. Dans tous les cas, les encastrements doivent être exécutés de telle sorte que la baignoire puisse être retirée en cas d'usure, accident ou autre, sans avoir à détériorer quoi que ce soit. Nous déclinons toute responsabilité en dehors de celle relative à la baignoire elle-même, responsabilité qui peut aller jusqu'au remplacement (pur et simple), en nos magasins ou ateliers, de la baignoire, mais sans aucun frais accessoires.

PORCHER

BAIGNOIRE-TUB EN FONTE ÉMAIL PORCELAINE
N° 722 - MODÈLE "PYGMÉE"

Émaillée intérieurement et sur la gorge, blanche ou de couleur.

Baignoire rectangulaire, à une tête, gorge plate, pour encastrement et revêtement. Longueur totale : 1,05 m - Largeur : 0,70 m - Hauteur : 0,75 m - Poids approximatif : 80 kg.

En raison de ses dimensions réduites, peut s'installer dans un espace restreint.
Peut être équipée avec les vidages N° 6 et 8 (page 13) et les alimentations ci-après : N°s 27, 29, 32, 36, 129, 136 et 360 qui permettent des combinaisons de douches à mains et de douches à colonne. (Voir ces robinetteries pages 12 à 19). Voir aussi page 135 les robinetteries N°s 478 et 1478 et également, pages 38 et 39, les robinetteries N°s 41, 141, 410.

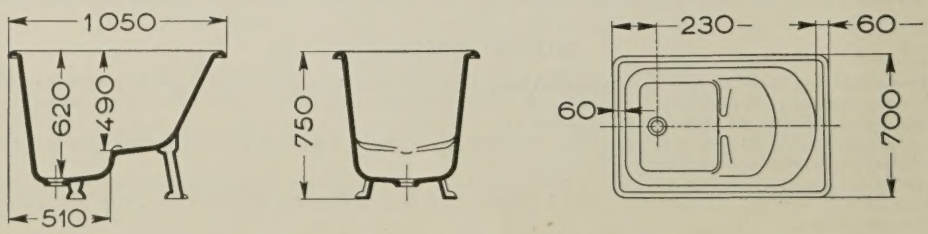

Les cotes des croquis sont exprimées en millimètres.

PORCHER

PORCHER

BAIGNOIRE EN FONTE ÉMAIL PORCELAINE
N° 709 - MODÈLE " BERNOISE "

Émaillée intérieurement et sur la gorge.

Blanche ou de couleur.

(Voir page 75 gravure d'une " Bernoise " verte).

Baignoire rectangulaire, à une tête, gorge plate, pour encastrement et revêtement.
Longueur totale : 1,68 m - Largeur : 0,74 m - Hauteur : 0,585 m - Poids approximatif : 113 kg.

Peut être équipée avec les vidages N° 6 et N° 8 (page 13) et les alimentations ci-après : N°s 27, 29, 32, 33, 34, 35, 36, 37, 38, 43, 129, 136 et 360 qui permettent des combinaisons de douches à mains et de douches à colonne. (Voir ces robinetteries pages 12 à 19).

Pour baignoire à encastrer entre trois murs, nous pouvons fournir un revêtement de face en fonte émaillée. Voir pages 74 et 75 une installation de ce genre.

La forme symétrique de la baignoire " BERNOISE " permet de la placer dans un angle à gauche ou à droite, de face ou entre trois murs, sans ou avec revêtement. Dans tous les cas les encastrements doivent être exécutés de telle sorte que la baignoire puisse être retirée en cas d'usure, accident ou autre, sans avoir à détériorer quoi que ce soit. Nous déclinons toute responsabilité en dehors de celle relative à la baignoire elle-même, responsabilité qui peut aller jusqu'au remplacement (pur et simple), en nos magasins ou ateliers, de la baignoire, mais sans aucuns frais accessoires.

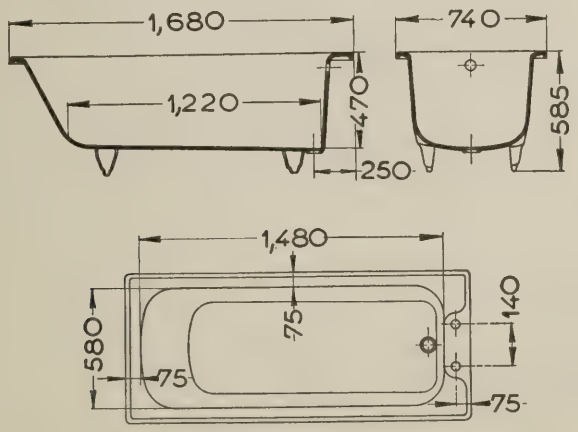

Les cotes du croquis sont exprimées en millimètres.

BAIGNOIRE EN FONTE ÉMAIL PORCELAINE
N° 732 - BAIGNOIRE D'ENFANT SUR PIÈTEMENT

Émaillée blanc intérieurement et sur la gorge.

Baignoire à deux têtes à gorge arrondie montée sur piètement fonte.
Longueur totale : 0,79 m - Largeur : 0,435 m - Poids approximatif : 47 kg.

S'équipe avec bonde à bouchon N° 2470, chaîne et boule flotteur N° 21.

N° 2470 BONDE A BOUCHON pour baignoire d'enfant.

N° 21 CHAINE ET BOULE FLOTTEUR pour bonde N° 2470.

La même baignoire peut se monter sur deux consoles fonte N° 306 se fixant au mur, au lieu de piètement.

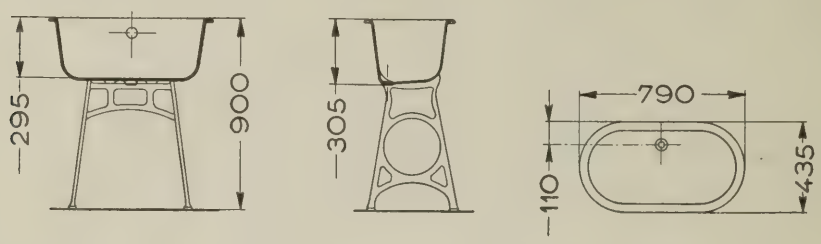

PORCHER

BAIGNOIRE-BAC PROFONDE EN FONTE ÉMAIL PORCELAINE
N° 725 - MODÈLE "PARVA"

Émaillée intérieurement et sur la gorge, blanche ou de couleur.

Baignoire rectangulaire, à une tête, gorge plate pour encastrement et revêtement.
Longueur totale : 1,05 m - Largeur : 0,695 - Hauteur : 0,69 m - Poids approximatif : 83 kg.

En raison de ses dimensions réduites, la baignoire-bac " Parva " peut être installée dans un espace restreint. Elle est conçue pour être utilisée comme baignoire, receveur de douche, bac à laver. Elle s'équipe avec les vidages N° 6 ou N° 8 (page 13) et l'une des alimentations ci-après : N°s 27, 29, 32, 36, 129, 136 et 360 qui permettent des combinaisons de douches à main et de douches à colonne. Voir ces robinetteries pages 12 à 19. Voir aussi page 135 les robinetteries N°s 478 et 1478 et également les robinetteries N°s 41, 141, 410 (pages 38 et 39).
Sa forme symétrique permet de la placer dans un angle à gauche ou à droite, de face ou entre trois murs, sans ou avec revêtement (mosaïque ou autre). Dans tous les cas, il est indispensable que les encastrements soient exécutés de telle sorte que la baignoire puisse être retirée en cas d'usure, accident ou autre sans avoir à détériorer quoi que ce soit. Nous déclinons toute responsabilité en dehors de celle relative à la baignoire elle-même, responsabilité qui peut aller jusqu'au remplacement pur et simple, en nos magasins ou ateliers, de la baignoire mais sans aucuns frais accessoires.

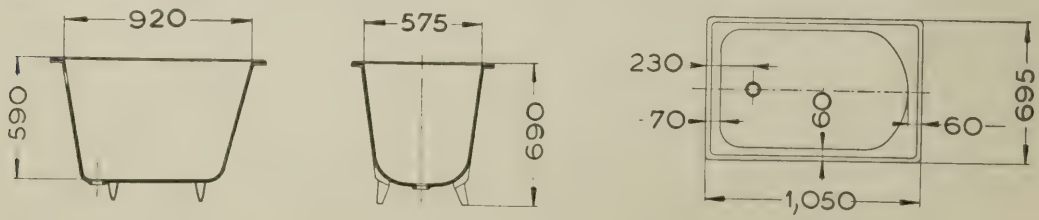

Les cotes des croquis sont exprimées en millimètres.

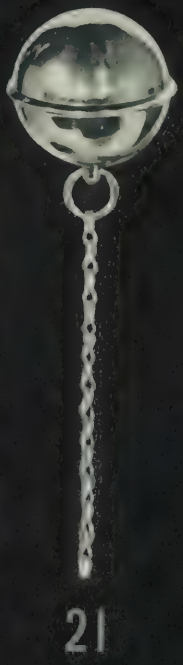

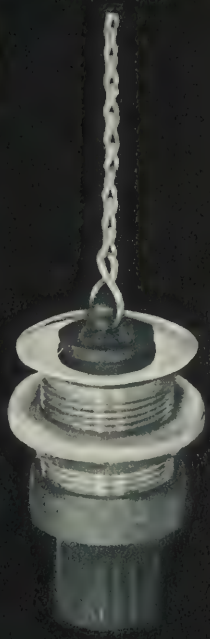

PORCHER

6
8
33
34
43

VIDAGES EN CUIVRE, PARTIES VISIBLES CHROMÉES, POUR BAIGNOIRES FONTE

Se montent sur tous nos modèles de baignoires fonte émaillée, représentées aux pages 6 à 11 (à l'exception de la baignoire d'enfant N° 732).

N° 6 BONDE SIPHON A BOUCHON, AVEC CHAINETTE ET TROP-PLEIN.
Diamètre intérieur du raccord de départ : 34 mm.

N° 8 VIDAGE A CLAPET, BONDE ET TROP-PLEIN COMBINÉS.
Diamètre intérieur du raccord de départ : 40 mm.

PORCHER

ROBINETTERIES D'ALIMENTATION EN CUIVRE CHROMÉ POUR BAIGNOIRES FONTE, SUR GORGE

(Voir aussi pages 14 et 15).

Conviennent à nos modèles " Ardennaise " et " Bernoise ".

N° 33 DEUX ROBINETS SÉPARÉS 20/27.

N° 34 DEUX ROBINETS SÉPARÉS 15/21.

N° 43 ROBINETTERIE MÉLANGEUSE 20/27. Écartement des robinets d'axe en axe 140 mm.

N.-B. — Les robinetteries 20/27 ci-dessus sont munies de raccords lisses 16/18 ou, à la demande, de raccords filetés 15/21. Les robinets N° 34 comportent un raccord lisse 12/14 ou, à la demande, un raccord fileté 12/17. Elles peuvent être alimentées en eau chaude par notre chauffe-bains " Progrès 48 " (pages 54 à 61).
Les cloches des robinets peuvent être remplacées par des croisillons " Cabestan " (pages 98 et 99).

ROBINETTERIES D'ALIMENTATION EN CUIVRE CHROMÉ POUR BAIGNOIRES FONTE, SUR GORGE

(Voir aussi pages 12 et 13).

Conviennent à nos modèles " Ardennaise " et " Bernoise ".

N° 35 ROBINETTERIE MÉLANGEUSE 20/27 A INVERSEUR commandé par un croisillon, pour alimentation d'une baignoire et d'une douche. Écartement des robinets d'axe en axe 140 mm. Départ de douche 15/21.

N° 3590 COMBINAISON comprenant : 1 Robinetterie N° 35 (voir ci-dessus);
1 Support téléphone N° D. 15 (pages 42 et 43);
1 Flexible N° D. 19 (pages 42 et 43);
1 Poignée shampooing N° D. 24 (pages 42 et 43).

N° 37 ROBINETTERIE MÉLANGEUSE 20/27 A INVERSEUR commandé par un bouton (brevet N° 646 358 S. G. D. G.) pour alimentation d'une baignoire et d'une douche. Écartement des robinets d'axe en axe 140 mm. Départ de douche 15/21. Représentée avec la combinaison N° 3790 ci-après.

N° 3790 COMBINAISON comprenant : 1 Robinetterie N° 37 (voir ci-dessus);
1 Support téléphone N° D. 15 (pages 42 et 43);
1 Flexible N° D. 19 (pages 42 et 43);
1 Poignée shampooing N° D. 24 (pages 42 et 43).

N° 38 MÊME ROBINETTERIE QUE N° 37 mais avec arrivées d'eau contre-coudées assurant l'adaptation au travers de la gorge des baignoires par des trous d'écartements différents.

N° 3890 COMBINAISON comprenant : 1 Robinetterie N° 38 (voir ci-dessus);
1 Support téléphone N° D. 15 (pages 42 et 43);
1 Flexible N° D. 19 (pages 42 et 43);
1 Poignée shampooing N° D. 24 (pages 42 et 43).

N.-B. — Toutes les robinetteries 20/27 ci-dessus sont munies de raccords d'alimentation lisses 16/18 ou, à la demande, de raccords filetés 15/21.

Elles peuvent être combinées avec une colonne de douche au lieu de douche à main. (Voir pages 44 à 47).

Les cloches des robinets peuvent être remplacées par des croisillons " Cabestan " N° 99, pages 98 et 99.

Les robinetteries ci-dessus peuvent être alimentées en eau chaude par notre chauffe-bains " Progrès 48 " (pages 54 à 61).

35

38

3590

3890

3790

3290

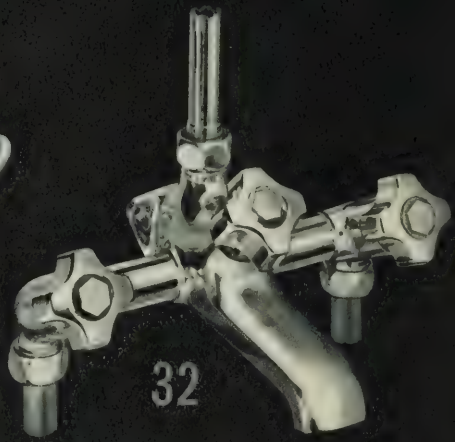
32

27

129

29

ROBINETTERIES D'ALIMENTATION MURALES CUIVRE CHROMÉ POUR BAIGNOIRES FONTE ET POUR BAIGNOIRES "MAJOR" ET "MINOR"

(Voir aussi pages 18 et 19).

N° 27 ROBINETTERIE MÉLANGEUSE 20/27 A APPLIQUE. Arrivées d'eau venant du bas. Écartement des robinets d'axe en axe 200 mm. Peut s'équiper avec des douilles coudées N° 285 ou contre-coudées N° 286 (pages 18 et 19).

N° 29 ROBINETTERIE MÉLANGEUSE 20/27 A APPLIQUE. Arrivées d'eau venant du haut ou du bas. Écartement des robinets d'axe en axe 140 mm.

N° 129 MÊME ROBINETTERIE QUE N° 29 mais arrivées d'eau dans le mur, munies de douilles droites N° 289 (page 18), raccords filetés 15/21. Peut être équipée avec douilles d'alimentation contre-coudées N° 299 (page 18) et filetées 15/21, permettant soit d'augmenter l'écartement initial jusqu'à 210 mm maximum, soit de le réduire jusqu'à 70 mm minimum.

N° 32 ROBINETTERIE MÉLANGEUSE 20/27 A INVERSEUR commandé par un croisillon, pour alimentation d'une baignoire et d'une douche. Écartement des robinets d'axe en axe 200 mm. Départ de douche 15/21. Peut s'équiper avec des douilles coudées N° 285 ou contre-coudées N° 286 (pages 18 et 19).

N° 3290 COMBINAISON comprenant :
- 1 Robinetterie N° 32;
- 1 Support téléphone N° D. 15;
- 1 Flexible N° D. 19;
- 1 Poignée shampooing N° D. 24.

La robinetterie N° 32 peut être combinée avec une colonne de douche au lieu de douche à main (Voir pages 46 et 47).

N.-B. — Les robinetteries 20/27 N°s 27, 29 et 32 sont munies de raccords d'alimentation lisses 16/18 ou, à la demande, de raccords filetés 15/21.

Les cloches des robinets peuvent être remplacées par des croisillons "Cabestan" (pages 98 et 99).

Les robinetteries ci-dessus peuvent être alimentées en eau chaude par notre chauffe-bains "Progrès 48" (pages 54 à 61).

ROBINETTERIES D'ALIMENTATION MURALES CUIVRE CHROMÉ POUR BAIGNOIRES FONTE ET POUR BAIGNOIRES "MAJOR" ET "MINOR"

Voir aussi pages 16 et 17).

N° 36 ROBINETTERIE MÉLANGEUSE 20/27 A INVERSEUR commandé par un bouton (brevet N° 646 358 S. G. D. G.), pour alimentation d'une baignoire et d'une douche. Écartement des robinets d'axe en axe 140 mm. Arrivées d'eau venant du bas. Départ de douche 15/21.

N° 3690 COMBINAISON comprenant : 1 Robinetterie N° 36 ci-contre et ci-dessus ;
1 Support téléphone N° D. 15 (pages 42 et 43) ;
1 Flexible N° D. 19 (pages 42 et 43) ;
1 Poignée shampooing N° D. 24 (pages 42 et 43).

La robinetterie N° 36 peut être équipée avec une colonne de douche au lieu de douche à main (voir pages 44 et 45).

N° 136 / N° 1369 ROBINETTERIE MÉLANGEUSE 20/27 A INVERSEUR commandé par un bouton (brevet N° 646 358 S. G. D. G.), pour alimentation d'une baignoire et d'une douche. Même robinetterie que N° 36 mais arrivées d'eau dans le mur munies de douilles droites N° 289, raccords filetés 15/21.
Complétée par la même douche à main que N° 3690, la robinetterie N° 136 constitue la combinaison N° 1369.
Peut être équipée avec douilles d'alimentation contre-coudées N° 299 et filetées 15/21 permettant soit d'augmenter l'écartement initial jusqu'à 210 mm maximum, soit de le réduire jusqu'à 70 mm minimum.

N° 360 / N° 3609 ROBINETTERIE MÉLANGEUSE 20/27 A INVERSEUR commandé par un bouton (brevet 646 358 S. G. D. G.). Même robinetterie que N° 36, mais arrivées d'eau venant du haut. Complétée par la même douche à main, l'ensemble constitue la combinaison N° 3609.

La robinetterie N° 360 peut être équipée avec une colonne de douche au lieu de douche à main.

N.-B. — Les robinetteries 20/27, N°s 36 et 360 sont munies de raccords d'alimentation lisses 16/18 ou, à la demande, de raccords filetés 15/21.

Les robinets des robinetteries ci-dessus peuvent être munis de croisillons "Cabestan" au lieu de Cloches. (Voir pages 98 et 99).

Les robinetteries ci-dessus peuvent être alimentées en eau chaude par notre chauffe-bain "Progrès 48" (pages 54 à 61).

N° 285 DOUILLE COUDÉE AVEC ROSACE. Pour robinetteries N°s 27, 32 et 36 (pages 16 et 17).

N° 286 DOUILLE CONTRE-COUDÉE AVEC ROSACE. Pour robinetteries N°s 27, 32, 36 (pages 16 à 19). Permet à l'arrivée d'eau d'éviter la gorge de la baignoire.

N° 289 DOUILLE DROITE AVEC ROSACE. Filetée 15/21, pour robinetteries N°s 129 et 136.

N° 299 DOUILLE CONTRE-COUDÉE AVEC ROSACE. Filetée 15/21, pour robinetteries N°s 129 et 136, permettant d'augmenter ou de diminuer l'écartement initial des robinetteries de 70 mm maximum. L'écartement initial des robinetteries N°s 129 et 136 est ainsi porté à 210 mm maximum ou réduit à 70 mm minimum.

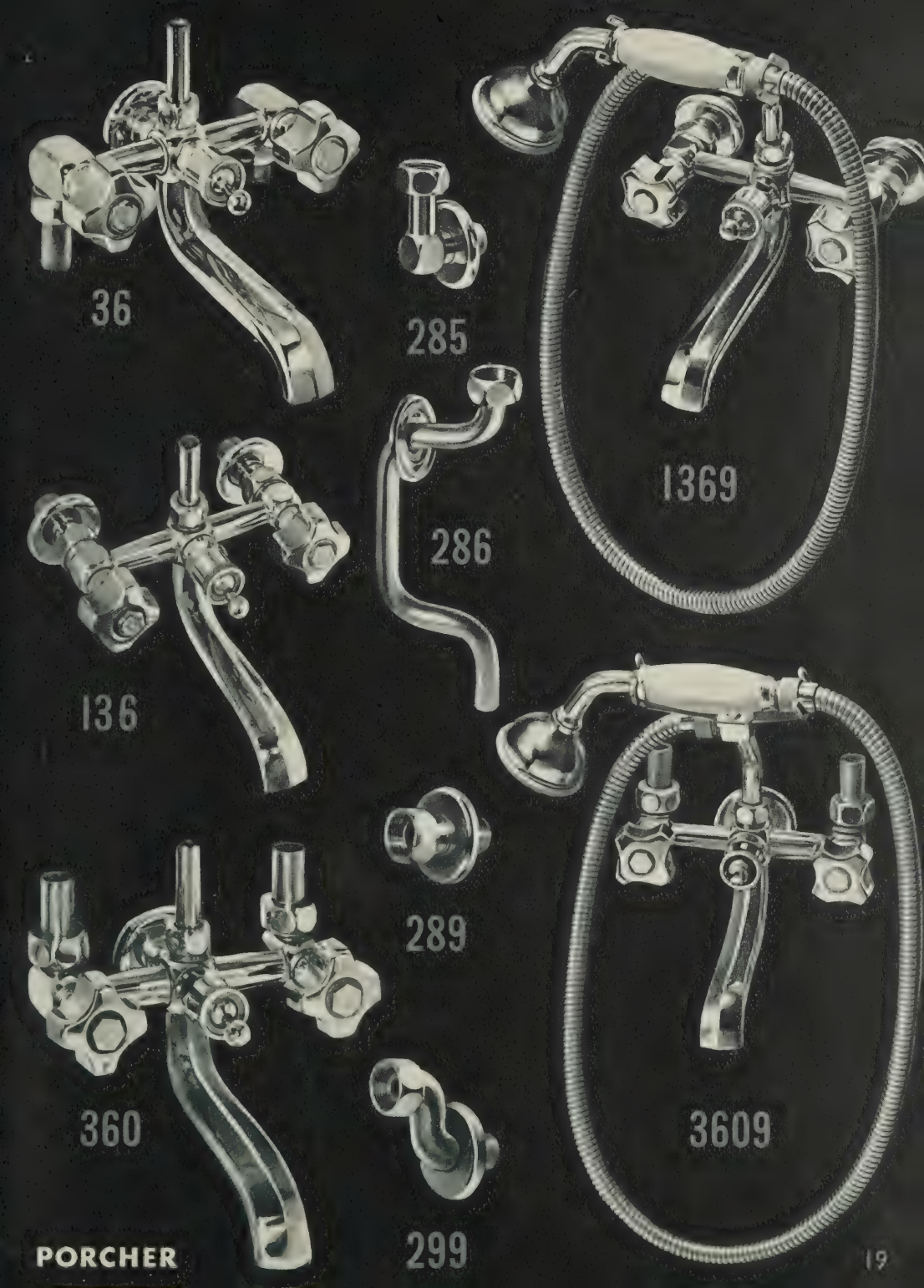
36
285
1369
286
136
289
360
3609
299

723

BAIGNOIRE EN GRÈS PORCELAINE DE REVIN
N° 723, N° 724 - MODÈLE "MINOR"

Brevet N° 990 280 S. G. D. G.

Blanche ou de couleur.

Poids approximatif : 126 kg.

Cette baignoire s'installe dans un angle : **N° 723** Modèle prévu pour angle à gauche.
N° 724 Modèle prévu pour angle à droite.

La gravure ci-contre reproduit une baignoire pour angle à gauche N° 723.

En une seule pièce, émaillée intérieurement et extérieurement sur une face et un petit côté, elle évite tout revêtement. Ses dimensions réduites permettent de l'installer dans un espace restreint.
Équipée avec un vidage à chaînette N° 1045 (pages 26 et 27).

La baignoire "Minor" est alimentée par une des robinetteries murales représentées pages 16 à 19.

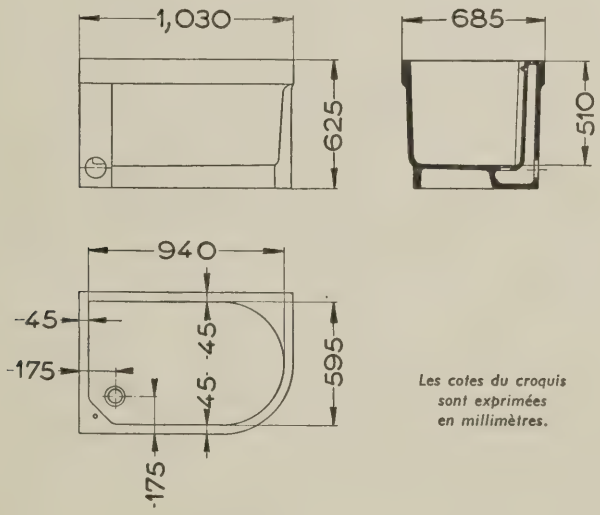

Les cotes du croquis sont exprimées en millimètres.

BAIGNOIRE EN GRÈS PORCELAINE DE REVIN
N° 7730 - MODÈLE " RAMSÈS "

Blanche ou de couleur, représentée ci-contre en vert.

Poids approximatif : 227 kg.

Baignoire en une seule pièce, à doubles parois, émaillée intérieurement et extérieurement sur ses quatre côtés.

Équipée d'un montage 1041 (pages 26 et 27) en cuivre chromé, combinaison d'alimentation et de vidage à clapet.

Étant émaillée sur ses quatre côtés, la baignoire " Ramsès " peut s'installer dans toutes les positions et, bien entendu, sans revêtement.

Voir la reproduction, en noir et blanc pages 72 et 73, et en couleur pages 76 et 77, d'une salle de bains de grand luxe où figure la baignoire " Ramsès ".

N.-B. — Les cloches des robinets peuvent être remplacées par des croisillons " Cabestan ". (Voir pages 98 et 99).

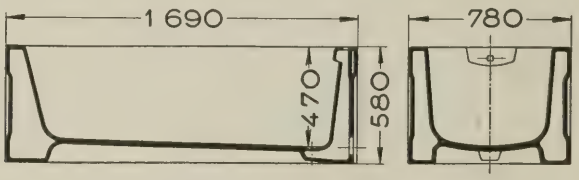

Les cotes du croquis sont exprimées en millimètres.

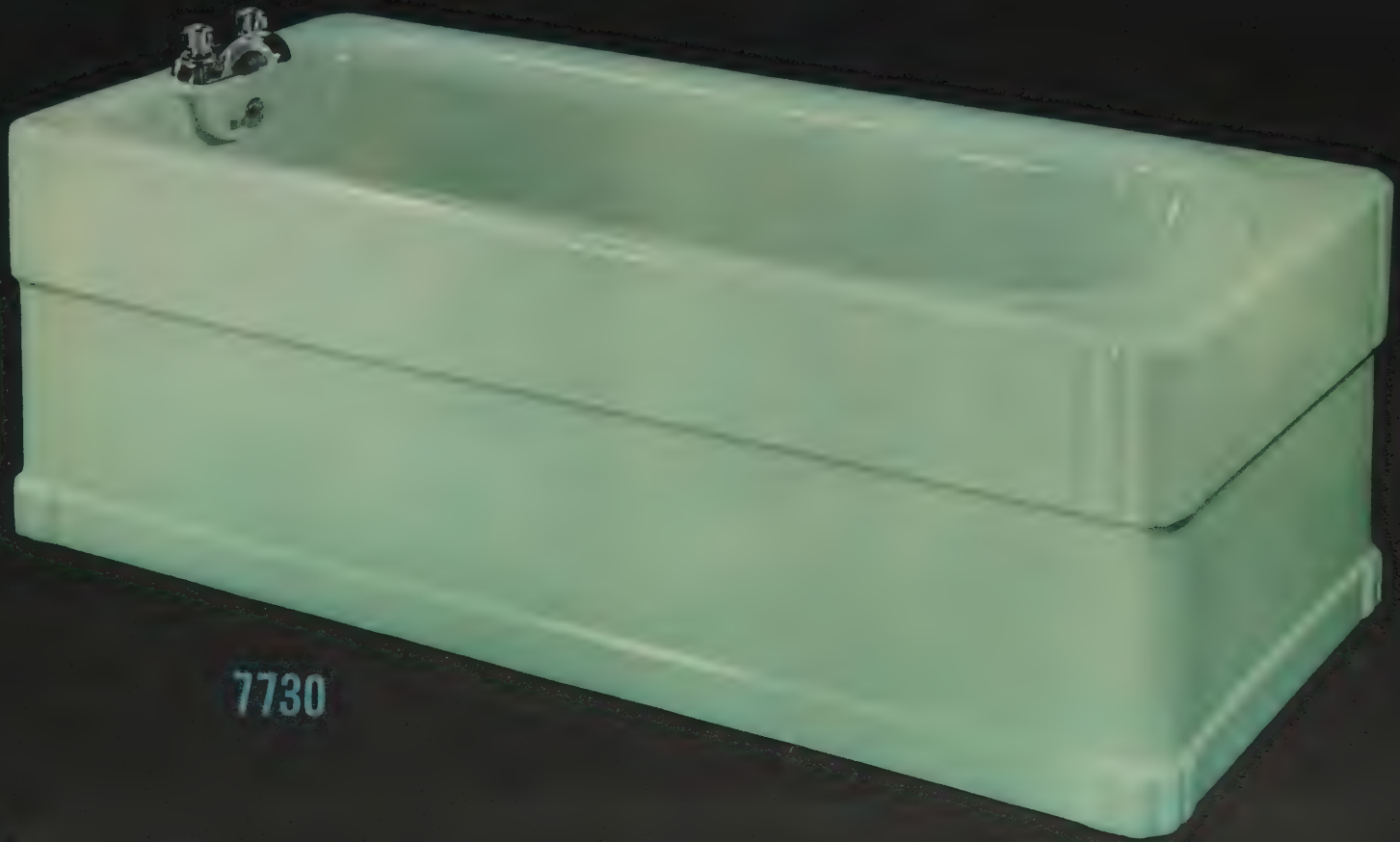

7730

PORCHER

BAIGNOIRE EN GRÈS PORCELAINE DE REVIN
N° 8723, N° 8724 - MODÈLE "MAJOR"

Brevet N° 990 280 S. G. D. G.

Blanche ou de couleur, représentée ci-contre en bleu.

Poids approximatif : 190 kg.

Cette baignoire s'installe dans un angle { **N° 8723** Modèle prévu pour angle à gauche.
N° 8724 Modèle prévu pour angle à droite.

La gravure ci-contre reproduit une baignoire pour angle à gauche N° 8723.
En une seule pièce. Émaillée intérieurement et extérieurement sur une face et un petit côté, elle évite tout revêtement. Équipée avec un vidage N° 1042 dont le départ, selon la demande, sort soit par devant à l'extrémité inférieure gauche (baignoire pour angle à gauche) ou droite (baignoire pour angle à droite) de la face, soit par le petit côté à travers le mur. Dans ce dernier cas, le départ du vidage est dissimulé. (Voir pages 26 et 27, le vidage N° 1042).

La baignoire "Major" est alimentée par une des robinetteries murales représentées pages 16 à 19. La baignoire ci-contre est équipée d'une robinetterie N° 3290 (pages 16 et 17) comprenant une robinetterie proprement dite N° 32 complétée par une douche à main.

N.-B. — Les cloches des robinets peuvent être remplacées par des croisillons "Cabestan". (Voir pages 98 et 99).

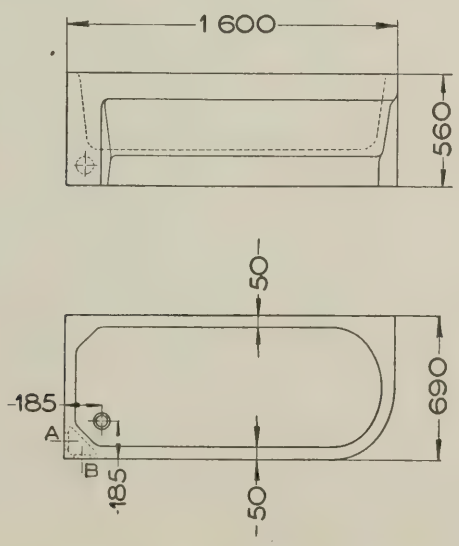

Les cotes du croquis sont exprimées en millimètres.

ROBINETTERIES D'ALIMENTATION ET DE VIDAGE EN CUIVRE CHROMÉ POUR BAIGNOIRES EN GRÈS PORCELAINE

N° 1041 ALIMENTATION ET VIDAGE COMBINÉS. Modèle spécial pour baignoire " Ramsès " (pages 22 et 23). Se monte au pied de la baignoire. Alimentations 20/27, dissimulées à l'intérieur de la céramique. Seules sont visibles la plaque de robinetterie avec deux robinets et un bec déverseur et les deux raccords d'arrivée.
Vidage à clapet également dissimulé dans la céramique. Parties visibles : la manette de manœuvre, la platine et le clapet de la bonde, le raccord de départ. Diamètre intérieur du raccord de départ 40 mm.

N.-B. — Les cloches des robinets peuvent être remplacées par des croisillons " Cabestan ". (Voir pages 98 et 99).

N° 1042 VIDAGE A CLAPET. Spécial pour baignoire " Major ". Dissimulé à l'intérieur de la céramique. Seules parties visibles : la manette de la bonde, la grille de trop-plein, la platine et le clapet de la bonde, le raccord de départ. Le raccord de départ peut être placé à la demande, soit à l'extrémité inférieure gauche (baignoire angle à gauche) ou droite (baignoire angle à droite), soit sur le petit côté à travers mur. Dans ce dernier cas le raccord de départ est dissimulé (voir pages 24 et 25 la baignoire " Major "). Diamètre intérieur du raccord de départ 40 mm.

Pour alimentation de la baignoire " Major ", voir les robinetteries murales (pages 16 à 19).

N° 1045 VIDAGE PAR BONDE A BOUCHON ET CHAINETTE. Spécial pour baignoire " Minor ". Diamètre intérieur du raccord de départ 40 mm.

Pour alimentation de la baignoire " Minor ", voir les robinetteries murales (pages 16 à 19).

Les cotes des croquis ci-contre sont exprimées en millimètres.

1041

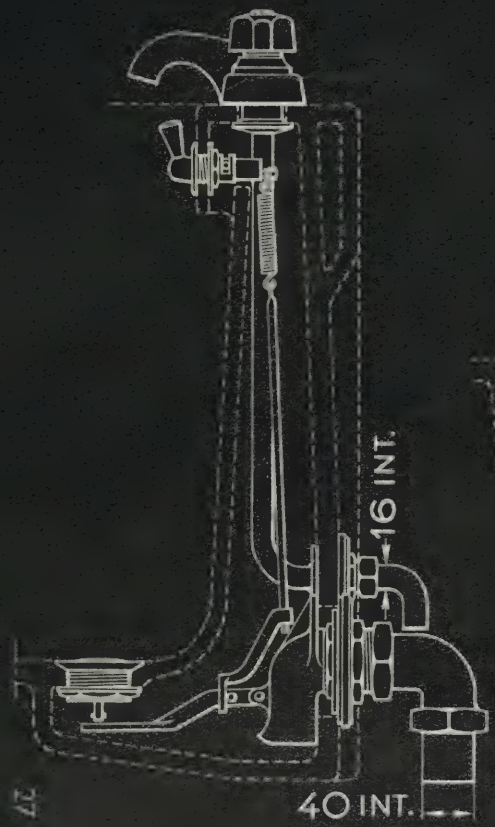

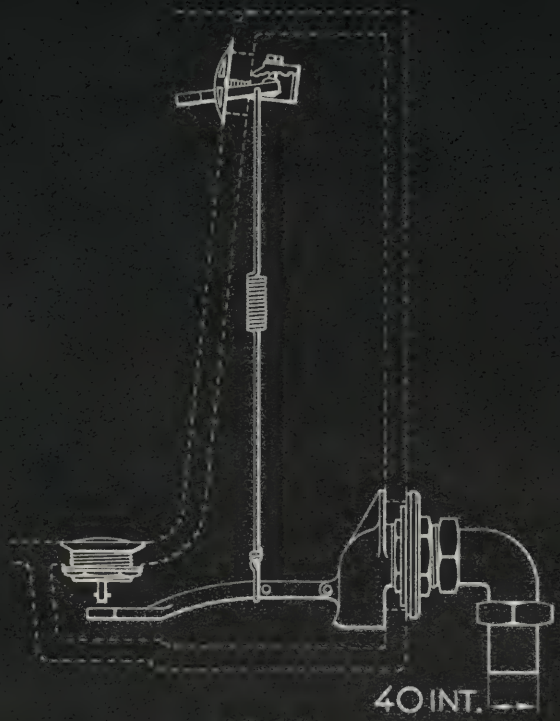

1042

1045

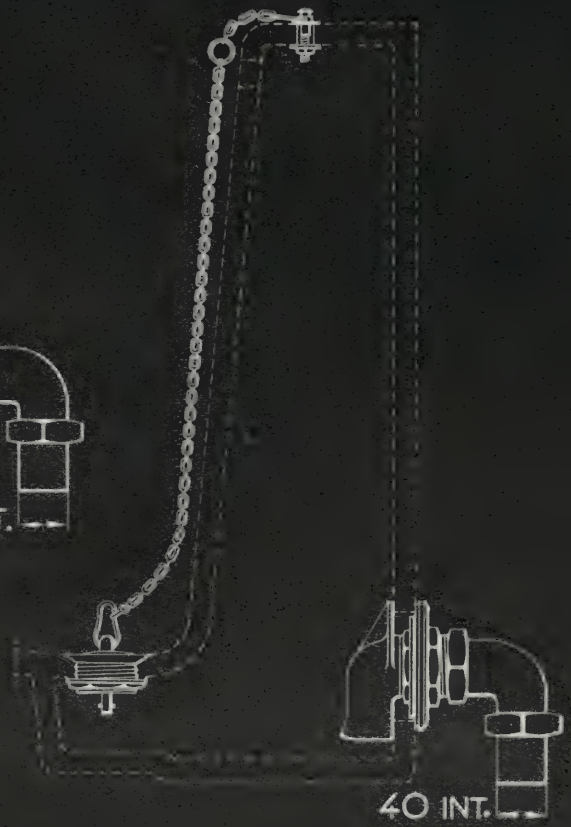

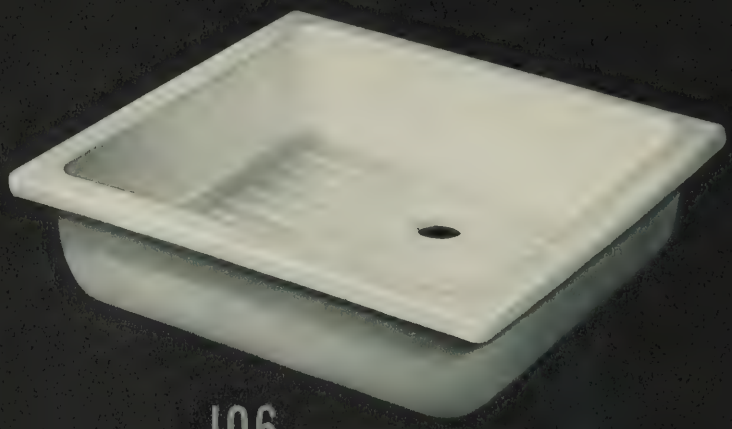

106

PORCHER

102

N° 106 - TUB-RECEVEUR DE DOUCHE

en grès porcelaine de Revin.

Modèle s'encastrant dans le sol.
Dimensions : 0,70 m × 0,70 m.
Poids approximatif : 35 kg.

Se monte avec l'une des bondes ci-après N° 403, N° 404 (pages 36 et 37) et N° 591 (pages 138 et 139).

Voir pages 40, 41 et 48 à 51 nos modèles de douches qui, avec le tub N° 106, constituent des installations complètes de douches.

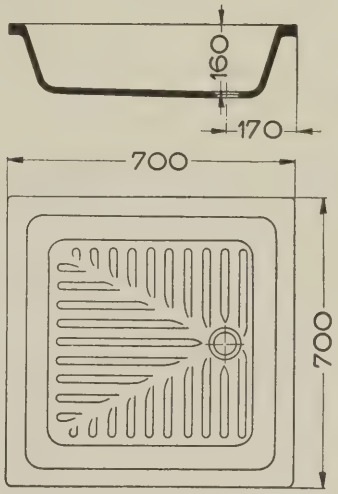

PORCHER

N°s 101/102 - TUB-RECEVEUR DE DOUCHE

en grès porcelaine de Revin.

Dimensions : 0,70 m × 0,70 m - Poids approximatif : 57 kg.

Emaillé intérieurement et extérieurement, sur 3 côtés. Le quatrième côté que nous appelons " arrière " étant brut et devant toujours être placé contre un mur. Le côté " arrière " est celui le plus près du trou de bonde.
Pour le passage de la vidange, chaque tub est percé de deux trous, dont un toujours à travers le côté arrière.
La vidange passe par un de ces deux trous, au choix selon l'installation.
Le bac N° 101 a son deuxième trou de vidange à travers le côté gauche.
Le bac N° 102 a son deuxième trou de vidange à travers le côté droit.
Les positions droite et gauche étant déterminées en faisant face à un mur contre lequel le côté arrière et brut du tub serait appliqué.
Ainsi sont réalisables toutes les combinaisons d'installation.
a) Le long d'un mur avec départ caché à l'arrière ou visible soit à droite, soit à gauche.
b) Dans un angle à gauche ou dans un angle à droite avec départ caché à l'arrière, ou départ caché soit à droite, soit à gauche, ou départ visible soit à gauche, soit à droite.
S'équipe avec un vidage 1403 (pages 36 et 37) vidange au-dessus du sol. Voir pages 40, 41 et 48 à 51, nos modèles de douches qui, avec le tub N° 101/102 constituent des installations complètes de douches.

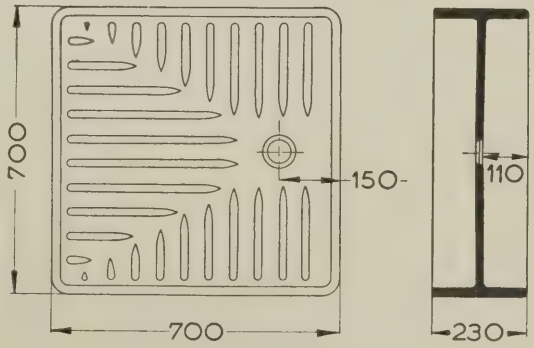

Les cotes des croquis sont exprimées en millimètres.

N° 726 - BAC "PRATIC"
RECEVEUR DE DOUCHE-BAC A LAVER EN FONTE ÉMAILLÉE

Dimensions : 0,865 m × 0,865 m.
Contenance de la cuve : 100 litres environ.
Poids approximatif : 70 kg.

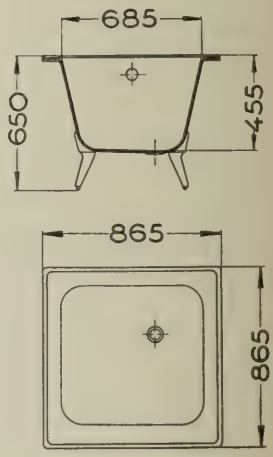

Receveur de douche-bac à laver en fonte émaillée intérieurement et sur la gorge, extérieur brut. Peut être encastré avec revêtement. Peut servir de baignoire d'enfant.

Il est monté sur quatre pieds en fonte brute. Sa gorge est à une hauteur de 0,65 m au-dessus du sol.

Il s'équipe avec un vidage N° 6 (pages 12 et 13). Voir pages 38, 39, 50 et 51, les robinetteries et douches convenant à l'alimentation du bac et particulièrement les modèles N°s 41, 141, 410 et aussi les robinetteries N°s 478 et 1478 (pages 134 et 135).

Nous représentons pages 32 et 33 une installation d'ensemble très économique.

PORCHER

N° 108 - RECEVEUR DE DOUCHE-BAC A LAVER EN GRÈS PORCELAINE DE REVIN

Dimensions : 0,90 m × 0,80 m.
Contenance de la cuve : 75 litres environ.
Poids approximatif : 55 kg (sans piètement), 69 kg (avec piètement).

S'utilise comme tub-receveur de douche, baignoire d'enfant et bac à laver La plage avant forme un plan incliné et est agencée d'une manière propre au lavage. Évacuation dans le trop plein des eaux usées au brossage, qui ainsi ne retombent pas dans la cuve. Peut ou s'encastrer dans le sol, ou se poser sur le sol soit contre un mur, soit entre trois murs avec ou sans revêtement, ou au-dessus du sol à l'aide de notre piètement en fonte N° 328 qui place le bord supérieur du bac à 0,65 m au-dessus du sol. Le calage du bac est complété par deux équerres en cuivre chromé qui se fixent au mur comme indiqué sur le croquis ci-contre. Vidange par bonde à bouchon sans siphon N° 418 ou bonde à bouchon avec siphon N° 408 (pages 36 et 37). Voir pages 38, 39, 50 et 51 les robinetteries et douches convenant à l'alimentation du bac et particulièrement les modèles N°s 41, 141, 410. Voir aussi les robinetteries N°s 478 et 1478, (pages 134 et 135). Nous représentons (pages 34 et 35) une installation d'ensemble très économique.

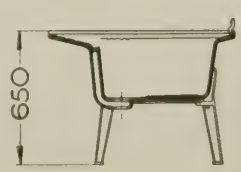

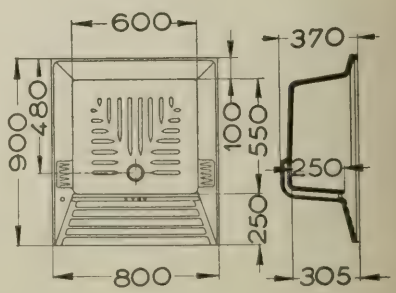

Les cotes des croquis sont exprimées en millimètres.

PORCHER

10726

N° 10 726 - ENSEMBLE

L'installation ci-contre comprend :

un **LAVABO N° 245** sur consoles fonte, avec son vidage à clapet N° 2322;

un **RECEVEUR DE DOUCHE-BAC A LAVER N° 726,** en fonte émaillée avec son vidage. Hauteur au-dessus du sol : 0,65 m. (Voir pages 30 et 31);

une **ROBINETTERIE D'ALIMENTATION ET DE DOUCHE N° 6120** composée d'une robinetterie N° 61 avec bec déverseur orientable et d'une colonne de douche D 2 avec pomme à rotule orientable et collier D 4. Hauteur de la colonne de douche : 0,90 m.

(Voir pages 80 à 85 les modèles de lavabos, et pages 38, 39, 50, 51, les types de robinetteries et de douches qui peuvent être utilisées pour cet ensemble).

Nous attirons l'attention sur l'intérêt que présente cet ensemble. En même temps que le lavage du linge, il permet une hydrothérapie complète. C'est une véritable salle d'eau réalisée avec économie :

ÉCONOMIE DE PLACE. Le receveur-bac à laver et le lavabo occupent une surface de 1,07 m² avec un lavabo de 0,60 m × 0,48 m. Avec un lavabo de 0,55 m × 0,45 m la surface est réduite à 1,02 m².
Dans l'installation ci-contre, un intervalle de 5 cm est réservé entre le bac à laver et le lavabo, intervalle compris dans la surface indiquée.

ÉCONOMIE DE PRIX puisqu'avec trois appareils seulement, on assure les service ci-après :
toilette du visage et du corps,
bain des enfants,
douches,
lavage du linge;
puisqu'avec une seule robinetterie, on alimente trois appareils :
bac à laver,
lavabo,
douche.

ÉCONOMIE D'INSTALLATION. Les tuyauteries sont peu coûteuses puisque la robinetterie qu'elles desservent est simple et que la distance à parcourir est réduite, les appareils étant rassemblés dans un espace restreint.

ÉCONOMIE A L'USAGE. En particulier, économie d'eau chaude : la douche en consomme peu. L'alimentation en eau chaude peut être assurée par un de nos chauffe-eau " Éclair 51 ". Ces appareils économiques et spécialement étudiés donnent l'eau chaude nécessaire et à la cuisine et à la salle d'eau.

L'ENSEMBLE N° 10 726 convient parfaitement aux Habitations à Loyer Modéré et aux immeubles conçus selon une formule analogue.

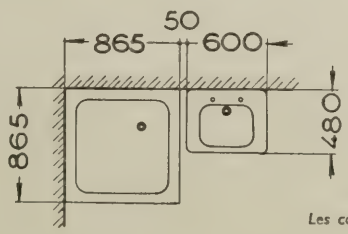

Les cotes du croquis sont exprimées en millimètres.

N° 10108 - ENSEMBLE

L'Installation ci-contre comprend :

un **LAVABO N° 245** sur consoles fonte avec son vidage N° 2322 à clapet;

un **RECEVEUR DE DOUCHE-BAC A LAVER N° 108** en grès porcelaine de Revin avec son vidage et monté sur piètement fonte N° 328 ; calage complété par deux équerres en cuivre chromé (voir page 30). Hauteur au-dessus du sol : 0,65 m;

une **ROBINETTERIE D'ALIMENTATION ET DE DOUCHE N° 6120** composée d'une robinetterie N° 61 avec bec déverseur orientable et d'une colonne de douche D 2 avec pomme à rotule orientable et collier D 4. Hauteur de la colonne de douche : 0,90 m.

(Voir pages 80 à 85 les modèles de lavabos, et pages 38, 39, 50, 51 les types de robinetteries et de douches qui peuvent être utilisés pour cet ensemble).

Nous attirons l'attention sur l'intérêt que présente cet ensemble. En même temps que le lavage du linge, il permet une hydrothérapie complète. C'est une véritable salle d'eau réalisée avec économie :

ÉCONOMIE DE PLACE. Le receveur-bac à laver et le lavabo occupent une surface de 1,04 m² avec un lavabo de 0,60 m × 0,48 m. Avec un lavabo de 0,55 m × 0,45 m, la surface est réduite à 0,99 m². Dans l'installation ci-contre, un intervalle de 5 cm est réservé entre le bac à laver et le lavabo, intervalle compris dans la surface indiquée.

ÉCONOMIE DE PRIX, puisqu'avec trois appareils seulement, on assure les services ci-après :

toilette du visage et du corps,
bain des enfants,
douches,
lavage du linge;

puisqu'avec une seule robinetterie, on alimente trois appareils :

bac à laver,
lavabo,
douche.

ÉCONOMIE D'INSTALLATION. Les tuyauteries sont peu coûteuses puisque la robinetterie qu'elles desservent est simple et que la distance à parcourir est réduite, les appareils étant rassemblés dans un espace restreint.

ÉCONOMIE A L'USAGE. En particulier économie d'eau chaude. La douche en consomme peu. L'alimentation en eau chaude peut être assurée par un de nos chauffe-eau " Éclair 51 ". Ces appareils économiques et spécialement étudiés donnent l'eau chaude nécessaire et à la cuisine, et à la salle d'eau.

L'ENSEMBLE N° 10108 convient parfaitement aux Habitations à Loyer Modéré et aux immeubles conçus selon une formule analogue.

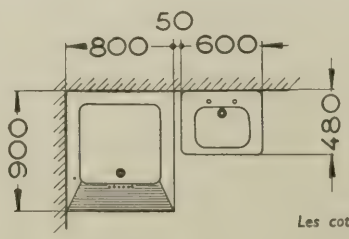

Les cotes du croquis sont exprimées en millimètres.

10108

1184
FERMÉ · FROID · CHAUD
403
404
1194
1403
408
418

ROBINETTERIES D'ALIMENTATION ET DE VIDAGE EN CUIVRE CHROMÉ POUR DOUCHES, RECEVEURS DE DOUCHE, BACS A LAVER

(Voir aussi pages 14 à 19 et 38 à 41).

N° 1184 MÉLANGEUR 15/21 A COMMANDE UNIQUE. Diamètres des alimentations : 12/14. Diamètres du départ : 15/21. Permet, par une seule manœuvre d'obtenir de l'eau chaude, mitigée ou froide. Prévoir les arrivées suivant les indications portées sur le derrière de l'appareil. En faisant face au mélangeur, le départ de la douche étant en haut, l'arrivée d'eau chaude doit être prévue à gauche et celle d'eau froide à droite.

N° 1194 RÉGULATEUR DE DÉBIT. Pour le cas où les pressions respectives de l'eau chaude et de l'eau froide présentent entre elles une différence importante, nous recommandons d'adjoindre au mélangeur ci-dessus deux régulateurs de débit (un pour l'eau chaude, un pour l'eau froide). On peut ainsi réduire à sa guise le débit de l'eau chaude, ou le débi. de l'eau froide ou le débit de l'une et de l'autre.

N° 1185 LE MÊME MÉLANGEUR que **1184** mais avec régulateurs de débit **N° 1194** (un sur l'eau chaude, un sur l'eau froide). Le raccord des régulateurs peut être orienté soit vers le mur, soit vers le haut, soit vers le bas.

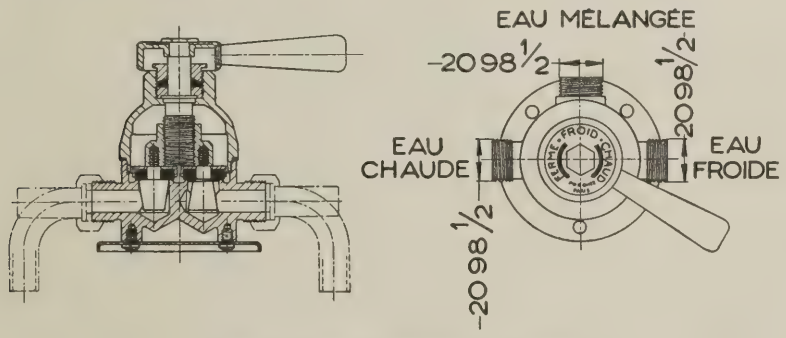

Les cotes du croquis sont exprimées en millimètres.

N° 403 BONDE SIPHOÏDE A GRILLE SANS RACCORD pour tub N° 106 (pages 28 et 29). Diamètre intérieur du départ : 34 mm.

N° 404 BONDE SIPHOÏDE A GRILLE AVEC RACCORD pour tub N° 106 (pages 28 et 29). Diamètre intérieur du raccord de départ : 34 mm.

N° 408 BONDE A BOUCHON AVEC SIPHON pour bac receveur de douche N° 108 (pages 30 et 31) Diamètre intérieur du raccord de départ : 34 mm.

N° 418 BONDE A BOUCHON ET CHAINETTE SANS SIPHON pour receveur N° 108 (pages 30 et 31). Diamètre intérieur du raccord de départ : 40 mm.

N° 1403 BONDE SIPHOÏDE A GRILLE AVEC TUBE HORIZONTAL DE DÉCHARGE pour tub N°s 101 et 102 (pages 28 et 29). Diamètre intérieur du départ : 30 mm.

ROBINETTERIES D'ALIMENTATION
CUIVRE CHROMÉ
POUR DOUCHES, RECEVEURS DE DOUCHE, BACS A LAVER

(Voir aussi pages 14 à 19, 36 et 37, 40 et 41).

N° 31 ROBINET 15/21 POUR DOUCHE A UNE SEULE EAU type N° 3120 ou N° 3110 (pages 48 et 49).

N° 41 ROBINETTERIE MÉLANGEUSE 15/21 A INVERSEUR commandé par un bouton (brevet N° 646358 S. G. D. G.). Représentée avec la combinaison N° 4190 ci-après. Munie d'un bec déverseur orientable. Alimente une douche et un bac à laver. Arrivées d'eau d'équerre à raccords droits venant du bas. Écartement des robinets d'axe en axe 135 mm. Départ de douche 15/21.

N° 4190 COMBINAISON comprenant : 1 Robinetterie N° 41 (voir ci-dessus);
1 Support téléphone N° D 15 (pages 42 et 43);
1 Flexible N° D 19 (pages 42 et 43);
1 Poignée shampooing N° D 24 (pages 42 et 43).

N° 141 MÊME ROBINETTERIE 15/21 QUE N° 41 mais arrivées d'eau dans le mur, raccords filetés 12/17.

N° 410 MÊME ROBINETTERIE 15/21 QUE N° 41 mais arrivées d'eau venant du haut.

N° 61 MÊME ROBINETTERIE 15/21 QUE N° 41 mais avec bec déverseur orientable long permettant d'alimenter une douche, un bac à laver, un lavabo groupés en une seule installation. Alimentations venant du bas.

Cette robinetterie est représentée pages 32 et 35 avec la combinaison N° 6120.

N° 161 MÊME ROBINETTERIE 15/21 QUE N° 61 mais alimentations dans le mur, raccords filetés 12/17.

N° 610 MÊME ROBINETTERIE 15/21 QUE N° 61 mais alimentations venant du haut.

N.-B. — Les robinetteries ci-dessus sont complétées soit par des crosses de douche avec pomme N° D 1 et N° D 2 (pages 42 et 43), soit par des douches à main avec flexible D 19, support téléphone D 15 et pomme shampooing D 24 (pages 42 et 43) comme la combinaison N° 4190 ci-contre.

Leur alimentation en eau chaude peut être assurée, soit par notre chauffe-bains " Progrès 48 " (pages 54 à 61), soit par notre chauffe-eau " Éclair " (pages 54 à 61) selon l'importance de l'installation.

Les robinetteries 15/21 ci-dessus, sauf celles N° 141 et N° 161 sont munies de raccords d'alimentation lisses 12/14 ou, à la demande, de raccords filetés 12/17.

Les cloches des robinets peuvent êtres remplacées par des croisillons " Cabestan " (pages 98 et 99).

31

4190

141

410

47

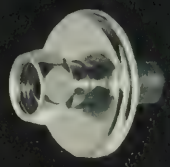
288

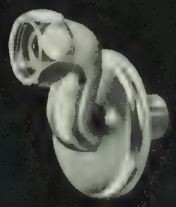
298

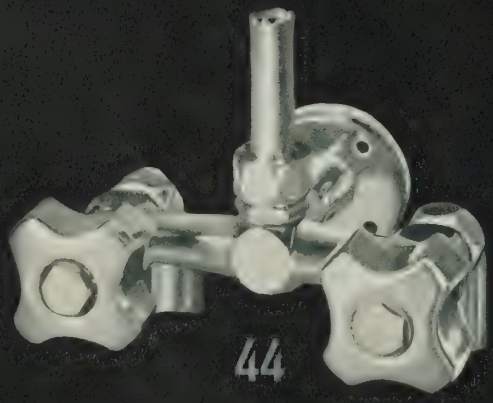
44

470

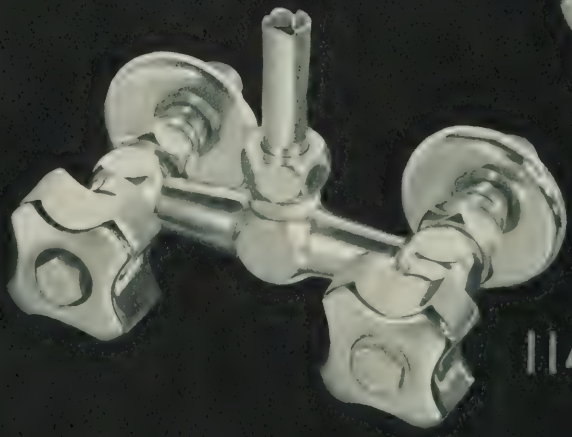
1144

ROBINETTERIES D'ALIMENTATION CUIVRE CHROMÉ POUR DOUCHES

(Voir aussi pages 14 à 19, 36 à 39, 40 et 41).

N° 47 ROBINETTERIE MÉLANGEUSE 15/21. Pour alimentation d'une douche seulement. Arrivées d'eau d'équerre, à raccords droits, venant du bas. Écartement des robinets d'axe en axe : 100 mm. Départ de douche 15/21.

N° 1144 MÊME ROBINETTERIE 15/21 QUE N° 47 mais arrivées d'eau dans le mur munies de douilles droites N° 288 (voir ci-contre), raccords filetés 12/17.

N° 470 MÊME ROBINETTERIE 15/21 QUE N° 47 mais arrivées d'eau venant du haut.

N° 44 ROBINETTERIE MÉLANGEUSE 15/21. Pour alimentation d'une douche seulement. Arrivées d'eau à raccords coudés, venant du haut ou du bas. Écartement des robinets d'axe en axe 100 mm. Départ de douche 15/21.

Les robinetteries ci-dessus sont complétées soit par des crosses de douches avec pomme N° D 1 et N° D 2 (pages 42 et 43), soit par des douches à mains avec flexible D 19, support téléphone D 15 et pomme shampooing D 24 (pages 42 et 43). Voir à titre d'exemples la Combinaison N° 4710 (pages 50 et 51) et la Combinaison 4490 (pages 46 et 47).

Leur alimentation en eau chaude peut être assurée soit par notre chauffe-bains " Progrès 48 " (pages 54 à 61), soit par notre chauffe-eau " Éclair " 51 (pages 54 à 61) selon l'importance de l'installation.

Les robinetteries 15/21 ci-dessus, sauf celle N° 1144, sont munies de raccords d'alimentation lisses 12/14, ou à la demande, de raccords filetés 12/17.

N° 288 DOUILLE DROITE, FILETÉE 12/17 AVEC ROSACE. Pour robinetteries N° 141, N° 161 (pages 38 et 39), N° 1144 ci-dessus, N° 1478 (pages 134 et 135) et N° 1479 (page 96), toutes ces robinetteries ayant leurs alimentations dans le mur.

N° 298 DOUILLE CONTRE-COUDÉE, FILETÉE 12/17 AVEC ROSACE. Pour robinetteries N° 141, N° 161 (pages 38 et 39), N° 1144 ci-dessus, N° 1478 (pages 134 et 135) et N° 1479 (page 96), toutes ces robinetteries ayant leurs alimentations dans le mur. Les douilles N° 298 permettent d'augmenter ou de diminuer l'écartement initial des robinetteries de 70 mm maximum.

N.-B. — Les cloches des robinets peuvent être remplacées par des croisillons " Cabestan " (pages 98 et 99).

PIÈCES DÉTACHÉES ET ACCESSOIRES EN CUIVRE CHROMÉ POUR DOUCHES

N° D 1 COLONNE DE DOUCHE A POTENCE POUR DOUCHE VERTICALE. Raccord 15/21. S'équipe avec la pomme démontable D 3. Deux hauteurs : 1,40 m et 1,10 m. Convient à toutes les robinetteries pouvant recevoir une douche. (Voir ces robinetteries pages 14 à 19 et 36 à 41).

N° D 3 POMME DE DOUCHE DÉMONTABLE. Pour colonne N° D 1.

N° D 2 COLONNE DE DOUCHE A CROSSE OBLIQUE AVEC POMME ORIENTABLE A ROTULE. Raccord 15/21. Deux hauteurs : 1,10 m et 0,90 m. Convient à toutes les robinetteries pouvant recevoir une douche. Voir ces robinetteries (pages 14 à 19 et 36 à 41).

Les grilles des pommes de douches ci-dessus sont démontables. Les pommes peuvent être réglées pour des débits différents. Par exemple pour une pression d'eau de 2 kilos, nous pouvons prévoir la pomme pour assurer un débit de : soit 20, soit 12, soit 5 litres à la minute environ. Donc nous indiquer et la pression d'eau et le débit désiré.

N° D 4 COLLIER DE FIXATION. Pour colonnes N° D 1 et N° D 2. En principe un seul collier suffit. Cependant pour les douches à une seule eau comportant un robinet N° 31 (pages 38 et 39), deux colliers sont nécessaires. Convient à toutes les douches alimentées par robinetterie murale sauf au modèle N° 44 (pages 40 et 41).

N° D 14 COLLIER DE FIXATION. Pour colonnes N° D 1 et N° D 2 montées sur la robinetterie N° 44 (pages 40 et 41).

N° D 15 SUPPORT TÉLÉPHONE POUR DOUCHE A MAIN comportant un tuyau flexible N° D 19 et une poignée shampooing N° D 24. Convient à toutes les robinetteries d'alimentation de douches.

N° D 19 / N° D 24 TUYAU FLEXIBLE (D 19) AVEC POIGNÉE SHAMPOOING (D 24). Convient à toutes les robinetteries d'alimentation de douches.

N° D 23 COLLIER DOUCHE. Se monte sur un flexible D 19.

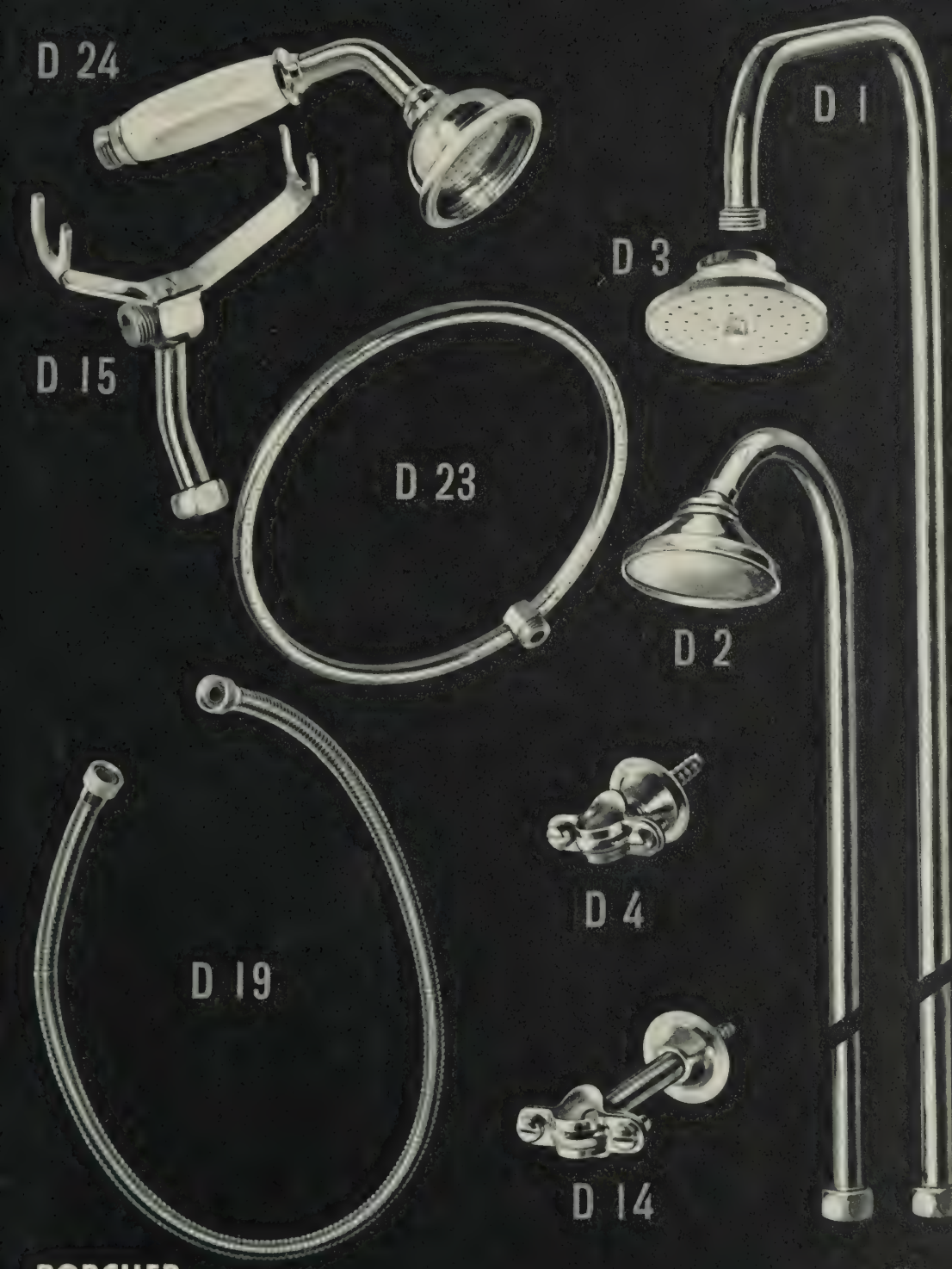
D 24
D 1
D 3
D 15
D 23
D 2
D 4
D 19
D 14

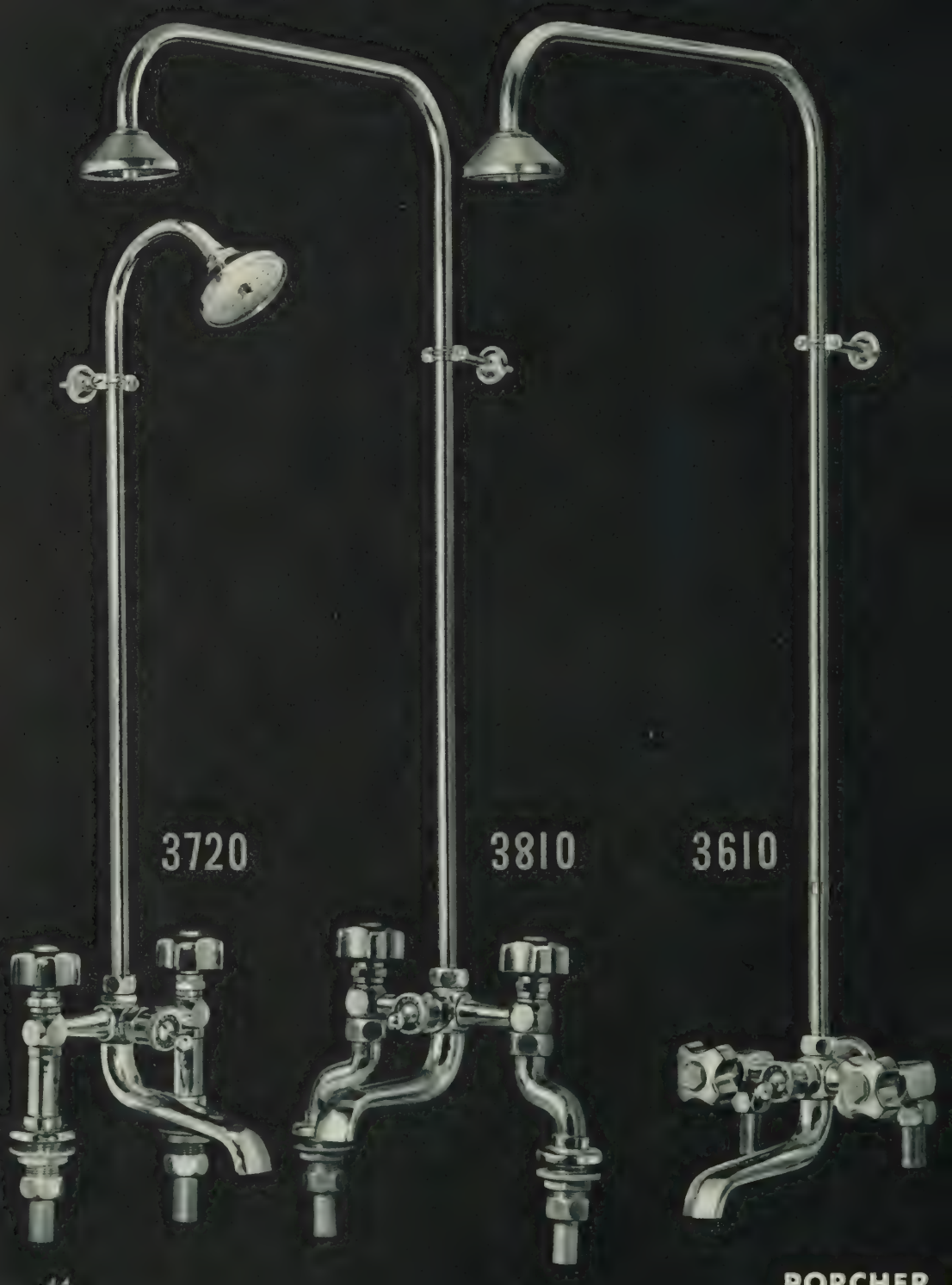
3720
3810
3610

DOUCHES EN CUIVRE CHROMÉ COMBINÉES AVEC DES ROBINETTERIES DE BAIGNOIRES

N° 3610 COMBINAISON comprenant : 1 Robinetterie N° 36 à inverseur (pages 18 et 19), brevet N° 646358 S. G. D. G.;
1 Colonne de douche N° D 1 (pages 42 et 43), hauteur 1,40 m ou 1,10 m;
1 Pomme N° D 3 (pages 42 et 43);
1 Collier N° D 4 (pages 42 et 43).

N° 3620 La même combinaison mais avec colonne N° D 2 à pomme orientable, hauteur 1,10 m ou 0,90 m.
Les robinetteries N° 136 et N° 360 (pages 18 et 19) donnent lieu à des combinaisons analogues.

N° 3720 COMBINAISON comprenant : 1 Robinetterie N° 37 à inverseur (pages 14 et 15), brevet N° 646358 S. G. D. G.;
1 Colonne de douche N° D 2 avec pomme orientable (pages 42 et 43), hauteur 1,10 m ou 0,90 m;
1 Collier N° D 4 (pages 42 et 43).

N° 3710 La même combinaison mais avec colonne N° D 1 et pomme N° D 3, hauteur de la colonne 1,40 m ou 1,10 m.

N° 3810 COMBINAISON comprenant : 1 Robinetterie N° 38 à inverseur (pages 14 et 15), brevet N° 646358 S. G. D. G.;
1 Colonne de douche N° D 1 (pages 42 et 43), hauteur 1,40 m ou 1,10 m;
1 Pomme N° D 3 (pages 42 et 43);
1 Collier D 4 (pages 42 et 43).

N° 3820 La même combinaison mais avec colonne N° D 2 à pomme orientable, hauteur de la colonne 1,10 m ou 0,90 m.

N.-B. — Les robinetteries N° 36, 136 et 360, 37 et 38 peuvent s'équiper avec le tuyau flexible D 19, le support D 15 et la poignée shampooing D 24 pour former les combinaisons N°s 3690, 1369, 3609 (voir pages 18 et 19) et N°s 3790 et 3890 (voir pages 14 et 15).

Les douches ci-dessus peuvent être alimentées en eau chaude par notre chauffe-bains " Progrès 48 " (pages 54 à 61).

Les cloches des robinets peuvent être remplacées par des croisillons " Cabestan " (pages 98 et 99).

DOUCHES EN CUIVRE CHROMÉ
COMBINÉES AVEC DES ROBINETTERIES DE BAIGNOIRES

(Voir aussi pages 44 et 45).

N° 3220 COMBINAISON comprenant : 1 Robinetterie N° 32 à inverseur (pages 16 et 17);
1 Colonne de douche N° D2 avec pomme orientable (pages 42 et 43). Hauteur 1,10 m ou 0,90 m;
1 Collier N° D4 (pages 42 et 43).

De la même manière peuvent être composées les combinaisons ci-après :

N° 3210 comprenant : 1 Robinetterie N° 32 à inverseur (pages 16 et 17);
1 Colonne de douche N° D1 (pages 42 et 43). Hauteur 1,40 m ou 1,10 m;
1 Pomme N° D3 (Pages 42 et 43);
1 Collier N° D4 (pages 42 et 43).

N° 3510 comprenant : 1 Robinetterie N° 35 à inverseur (pages 14 et 15);
1 Colonne de douche N° D1 (pages 42 et 43). Hauteur 1,40 m ou 1,10 m;
1 Pomme N° D3 (pages 42 et 43);
1 Collier N° D4 (pages 42 et 43).

N° 3520 comprenant : 1 Robinetterie N° 35 à inverseur (pages 14 et 15);
1 Colonne de douche N° D2 avec pomme orientable (pages 42 et 43); Hauteur 1,10 m ou 0,90 m;
1 Collier N° D4 (pages 42 et 43).

PORCHER

DOUCHES DIVERSES EN CUIVRE CHROMÉ

(Voir aussi pages 48 à 53).

N° 4410 COMBINAISON comprenant : 1 Robinetterie N° 44 (pages 40 et 41);
1 Colonne de douche N° D1 (pages 42 et 43). Hauteur 1,40 m ou 1,10 m;
1 Pomme N° D3 (pages 42 et 43);
1 Collier N° D14 (pages 42 et 43).

De la même manière peut être composée la combinaison ci-après :

N° 4420 comprenant : 1 Robinetterie N° 44 (pages 40 et 41);
1 Colonne de douche N° D2 à pomme orientable (pages 42 et 43). Hauteur 1,10 m ou 0,90 m;
1 Collier N° D14 (pages 42 et 43).

N° 4490 COMBINAISON comprenant : 1 Robinetterie N° 44 (pages 40 et 41);
1 Support téléphone N° D15 (pages 42 et 43);
1 Flexible N° D19 (pages 42 et 43);
1 Poignée shampooing N° D24 (pages 42 et 43).

N.-B. - Les douches de la présente page peuvent être alimentées en eau chaude par notre chauffe-bains " Progrès 48 " ou notre chauffe-eau " Éclair 51 " (pages 54 à 61) selon l'importance de l'installation.
Les cloches des robinets peuvent être remplacées par des Croisillons " Cabestan " (pages 98 et 99).

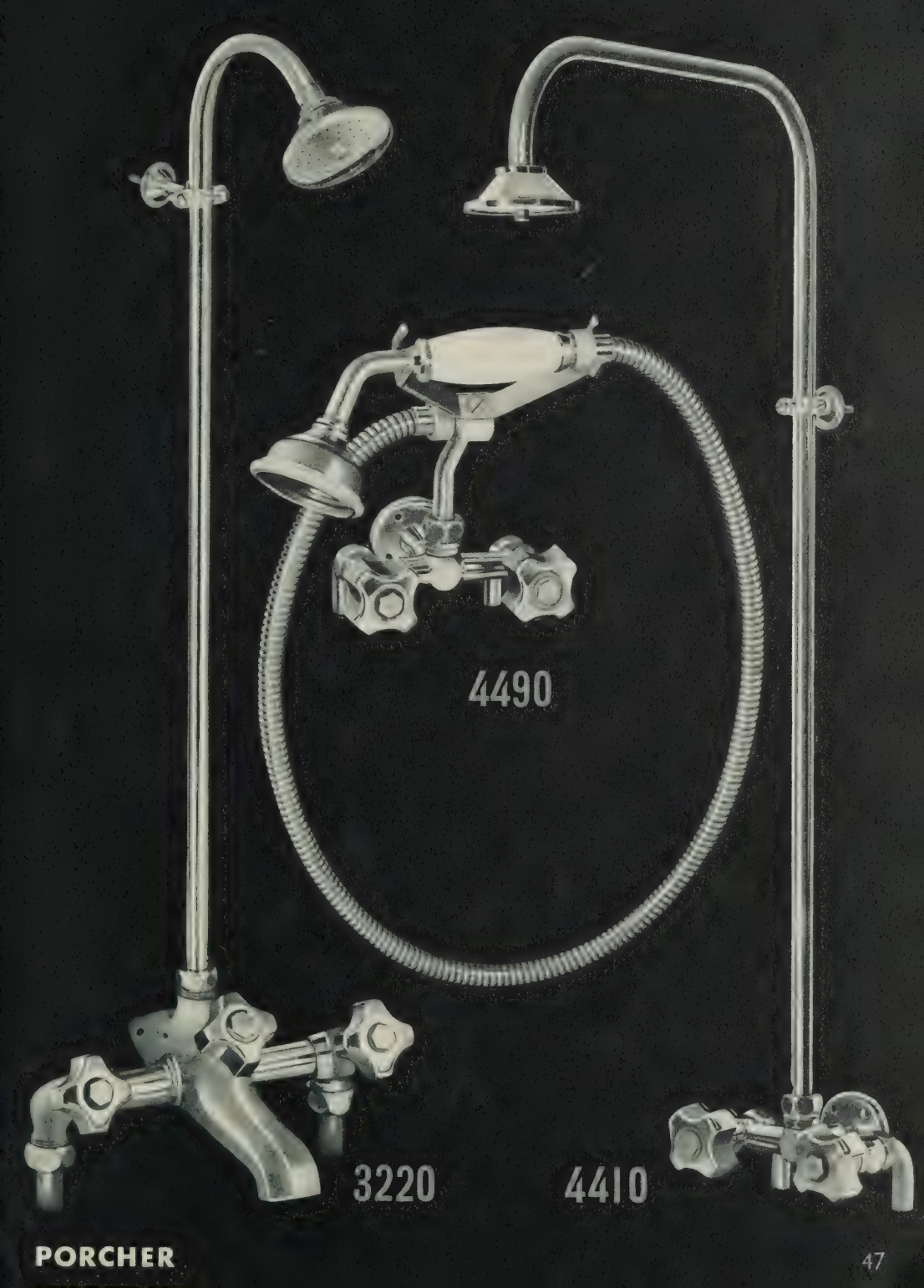
4490
3220
4410

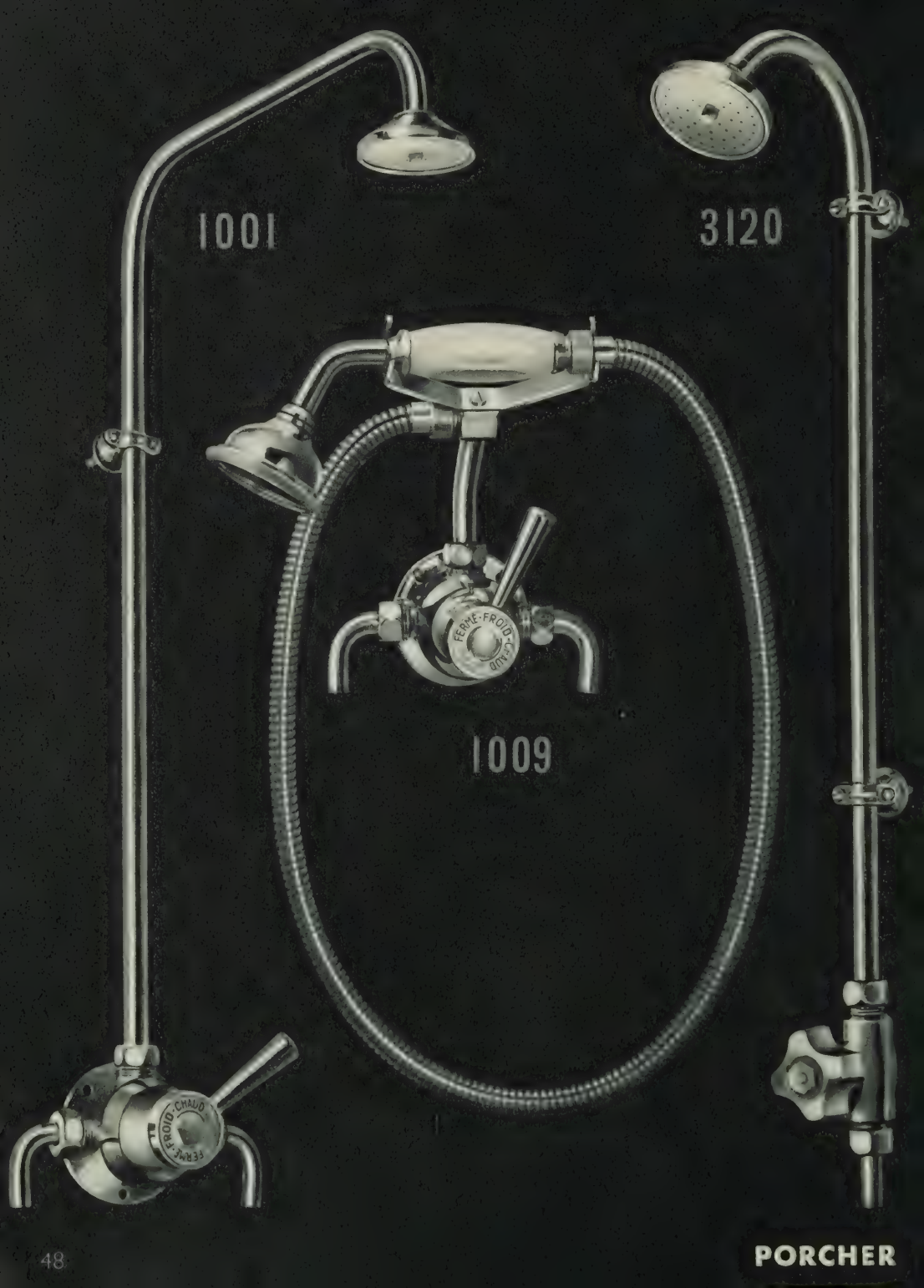
1001
3120
FERME · FROID · CHAUD
1009
FERME · FROID · CHAUD

DOUCHES DIVERSES EN CUIVRE CHROMÉ

(Voir aussi pages 46, 47 et 50 à 53).

N° 3120 DOUCHE A UNE SEULE EAU comprenant : 1 Robinet N° 31 (pages 38 et 39);
1 Colonne N° D 2 à pomme orientable (pages 42 et 43), hauteur 1,10 m ou 0,90 m;
2 Colliers N° D 4 (pages 42 et 43).

De la même manière peut être composée la combinaison ci-après :

N° 3110 comprenant : 1 Robinet N° 31 (pages 38 et 39);
1 Colonne N° D 1 (pages 42 et 43), hauteur 1,40 m ou 1,10 m;
1 Pomme N° D 3 (pages 42 et 43);
2 Colliers N° D 4 (pages 42 et 43).

N.-B. — Les cloches des robinets peuvent être remplacées par des croisillons " Cabestan " (pages 98 et 99).

N° 1001 DOUCHE AVEC 1 MÉLANGEUR N° 1184 (pages 36 et 37) ou **N° 1185** (à régulateurs);
1 Colonne de douche N° D 1 (pages 42 et 43), hauteur 1,40 m ou 1,10 m;
1 Pomme N° D 3 (pages 42 et 43);
1 Collier N° D 4 (pages 42 et 43).

N° 1002 MÊME COMBINAISON QUE N° 1001 mais avec colonne de douche N° D 2 (au lieu de D 1 et pomme D 3), hauteur 1,10 m ou 0,90 m (pages 42 et 43).

N° 1009 DOUCHE AVEC 1 MÉLANGEUR N° 1184 (pages 36 et 37) ou **N° 1185** (à régulateurs);
1 Support téléphone N° D 15 (pages 42 et 43);
1 Tuyau flexible D 19 (pages 42 et 43);
1 Poignée shampooing D 24 (pages 42 et 43).

DOUCHES DIVERSES EN CUIVRE CHROMÉ

Voir aussi pages 46 à 49, 52 et 53).

N° 4710 COMBINAISON comprenant : 1 Robinetterie N° 47 (pages 40 et 41);
1 Colonne D 1 (pages 42 et 43). Hauteur 1,40 m ou 1,10 m;
1 Pomme N° D 3 (pages 42 et 43);
1 Collier N° D 4 (pages 42 et 43).

N° 4720 MÊME COMBINAISON que **N° 4710** mais avec colonne D 2 pomme à rotule orientable (pages 42 et 43) au lieu de colonne D 1 et pomme D 3. Hauteur 1,10 m ou 0,90 m.

N° 4790 COMBINAISON comprenant : 1 Robinetterie N° 47 (pages 40 et 41);
1 Support téléphone N° D 15 (pages 42 et 43);
1 Flexible N° D 19 (pages 42 et 43);
1 Poignée shampooing N° D 24 (pages 42 et 43).

N° 4120 COMBINAISON comprenant : 1 Robinetterie N° 41 (pages 38 et 39);
1 Colonne N° D 2 (pages 42 et 43). Hauteur 1,10 m ou 0,90 m avec pomme orientable à rotule;
1 Collier N° D 4 (pages 42 et 43).

N° 4110 MÊME COMBINAISON que **N° 4120** mais avec colonne D 1 et pomme D 3. Hauteur 1,40 m ou 1,10 m (pages 42 et 43) au lieu de colonne D 2.

N.-B. — Des combinaisons analogues peuvent être réalisées avec les robinetteries N° 470 et N° 1144 (pages 40 et 41) et les robinetteries N° 141 et N° 410 (pages 38 et 39).

Les cloches de robinets peuvent être remplacées par des croisillons " Cabestan " (pages 98 et 99).

4120

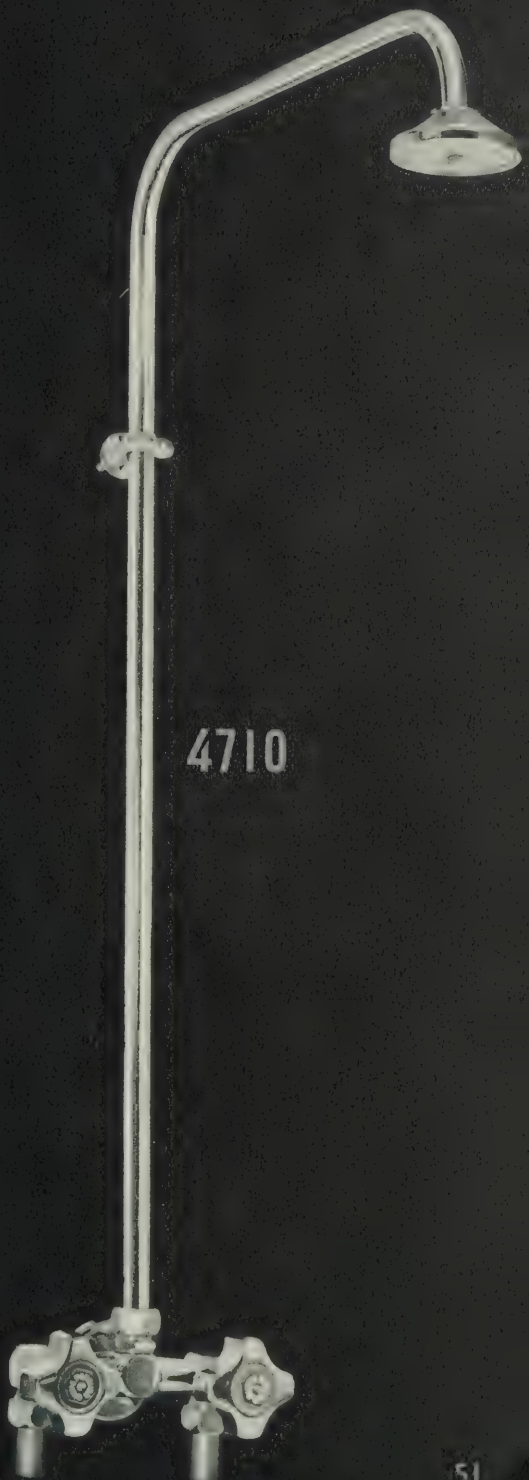
4710

PORCHER

N° D 11 DOUCHE MOBILE "MANIDOUCHE"

La combinaison "MANIDOUCHE" comprend :

1° Un support à glissière fixé au mur à l'emplacement souhaité par l'utilisateur.

2° Une pomme de douche orientable à rotule montée sur une poignée mobile qui coulisse dans le support à glissière.

Un système de blocage simple permet d'arrêter et de maintenir la poignée douche à la hauteur désirée.

3° Un tuyau métallique flexible reliant la robinetterie à la poignée douche qu'elle alimente.

Avantages de la combinaison "MANIDOUCHE" :

La pomme peut être fixée à une hauteur variable selon le désir de l'usager. Par exemple, la poignée sera fixée bas pour la douche des enfants.

La pluie de la douche peut être dirigée dans le sens qu'on veut grâce à la rotule qui rend cette pomme orientable.

Enfin la poignée douche et sa pomme peuvent être libérées. Il suffit d'amener la poignée au bas de la glissière et de la dégager par l'encoche prévue à cet effet. Dès lors, on peut se servir de la poignée douche pour un shampooing ou pour une douche locale.

SUIVANT LES BESOINS, AVEC "MANIDOUCHE"
LA DOUCHE EST LIBRE OU FIXE

N.-B. — "Manidouche" se monte sur toutes nos robinetteries de douche (voir pages 14 à 18, 36 à 41 et 44 à 51).
Ci-contre "Manidouche" est montée sur une robinetterie murale N° 36 à inverseur pour alimentation de baignoire et de douche.
Les cloches des robinets peuvent être remplacées par des croisillons "Cabestan" (pages 98 et 99).

APPAREILS PRODUCTEURS ET DISTRIBUTEURS, AUTOMATIQUES ET INSTANTANÉS, D'EAU CHAUDE SOUS PRESSION CHAUFFE-BAINS "PROGRÈS 48", CHAUFFE-EAU "ÉCLAIR 51"

Brevets S. G. D. G. Nos 826.318 et 916.307

ESTAMPILLÉS N. F. A. T. G.

ROBINETS D'ARRÊT D'EAU ET DE GAZ

DESCRIPTION

Ils sont fournis, selon la demande qui nous est faite, pour fonctionner soit au gaz de ville, soit au butane, soit au propane, soit au gaz naturel, soit à l'air propané.

CARACTÈRES COMMUNS AUX CHAUFFE-BAINS "PROGRÈS 48" N° 200 ET CHAUFFE-EAU "ÉCLAIR 51" N° 205 SANS MÉLANGEUR ET N° 210 A MÉLANGEUR

Appareils à serpentin. A condensation. Bilame de sécurité interdisant l'allumage des becs, si la veilleuse se trouve éteinte.
Nous attirons l'attention sur les avantages des appareils " à condensation ". Ils sont plus robustes. Ils supportent mieux une surchauffe éventuelle. Enfin, ils ont la qualité suivante. Ils condensent en leur intérieur la vapeur d'eau qui se produit inévitablement lorsqu'on brûle du gaz et ils l'évacuent dans une vidange, tandis que les appareils d'un type différent ou envoient cette vapeur d'eau dans le conduit d'évacuation des gaz brûlés où elle se condense et risque de produire des taches d'humidité à la surface des murs si l'eau de condensation est absorbée par la matière du conduit, ou, quand il s'agit de chauffe-eau, rejettent dans l'air ambiant la vapeur d'eau qui se condense alors sur les murs. Ce qui est d'autant plus fâcheux que très souvent le chauffe-eau est installé dans une cuisine ou un office, lieux où s'opère une condensation déjà trop abondante résultant d'une vaporisation importante (cuisson des aliments, etc.) A moins de faire les frais d'une ventilation que le chauffe-eau, appareil économique, doit normalement supprimer, sauf dans des cas exceptionnels.

CARACTÈRES PARTICULIERS AU CHAUFFE-BAINS "PROGRÈS 48" N° 200

Puissance utile : 380 millithermies-minute. Peut desservir plusieurs postes dont une baignoire. Enveloppe extérieure en tôle d'acier émaillée blanc formant coupe-tirage dans la partie supérieure. Supprime donc tout coupe-tirage supplémentaire dont l'adjonction serait d'ailleurs nuisible au bon fonctionnement du chauffe-bains. Nous indiquons ci-après les données techniques essentielles :

Puissance utile. .. .. mth/minute		380
Rendement .. .. plus de		75 %
Débit d'eau chaude, l'eau étant portée de		
15° à 40° . .. . litres/minute		15,7
15° à 45° . .. . —		13,1
15° à 50° . .. . —		11,2
Consommation de gaz :		
Gaz de ville (gaz à 4 500 mth/m³), litres/minute		112
Butane (consommation horaire) .. .. kg		2,600
Corps intérieur éprouvé à la pression.. kg/cm²		16,500
Raccords :		
Gaz de ville.	diamètre intérieur	22 mm
Butane..	— —	8 mm
Eau froide	— —	16 mm
Eau chaude	— —	16 mm
Condensation	— —	10 mm
Buse d'évacuation	diamètre	125 mm
Poids approximatif .. .. kg		20,500

CARACTÈRES PARTICULIERS AUX CHAUFFE-EAU "ÉCLAIR 51" N° 205 ET N° 210

Puissance utile : 125 millithermes/minute. Avec ou sans mélangeur d'eaux chaude et froide. L'appareil sans mélangeur N° 205 peut alimenter en eau chaude un ou plusieurs postes de puisage : lavabo, bidet, douche, etc. L'appareil à mélangeur N° 210, comme celui sans mélangeur alimente en eau chaude un ou plusieurs postes, mais il permet en outre, grâce à sa robinetterie mélangeuse, d'alimenter directement un évier ou un timbre d'office, par exemple, en eau chaude, mitigée ou froide. Un bec orientable peut être fourni sur demande, qui assure des directions différentes à l'eau chaude, mitigée ou froide, à sa sortie du mélangeur.
Enveloppe extérieure en tôle d'acier émaillée blanc, munie à la partie supérieure soit d'un chapeau diffuseur assurant la dispersion des gaz brûlés, soit d'un chapeau prévu pour raccordement éventuel à une ventilation. Parties visibles de la robinetterie chromée.

Ci-après, données techniques essentielles :

Puissance utile. .. .. mth/minute		125
Rendement .. .. plus de		75 %
Débit d'eau chaude, l'eau étant portée de		
10° à 35° . .. . litres/minute		5
10° à 60° . .. . —		2,5
Consommation de gaz :		
Gaz de ville (gaz à 4 500 mth/m³), litres/minute		36,5
Butane, consommation horaire. .. .. kg		0,860
Corps intérieur éprouvé à la pression.. kg/cm²		16,500
Raccords : gaz de ville ..	diamètre intérieur	16 mm
butane	— —	6 mm
eau froide ..	— —	12 mm
eau chaude ..	— —	10 mm
condensation..	— —	10 mm
Diamètre de la ventilation éventuelle		83 mm
Poids approximatif sans mélangeur		7 kg
avec mélangeur		8 kg

PRESSION D'EAU

Sans indication spéciale, la valve de nos chauffe-bains et chauffe-eau est réglée pour une pression d'eau de 400 grammes et au-dessus. Préciser toute pression inférieure à 400 grammes.

INSTALLATION

INDICATIONS COMMUNES AUX CHAUFFE-BAINS ET CHAUFFE-EAU

Tout d'abord respecter les dispositions réglementaires prévues par le Code de conditions minima, Norme française P 45-201 et éventuellement les Prescriptions locales quant au volume et à l'aération du local où doit fonctionner l'appareil, quant à l'amenée d'air et à l'évacuation des produits de la combustion.

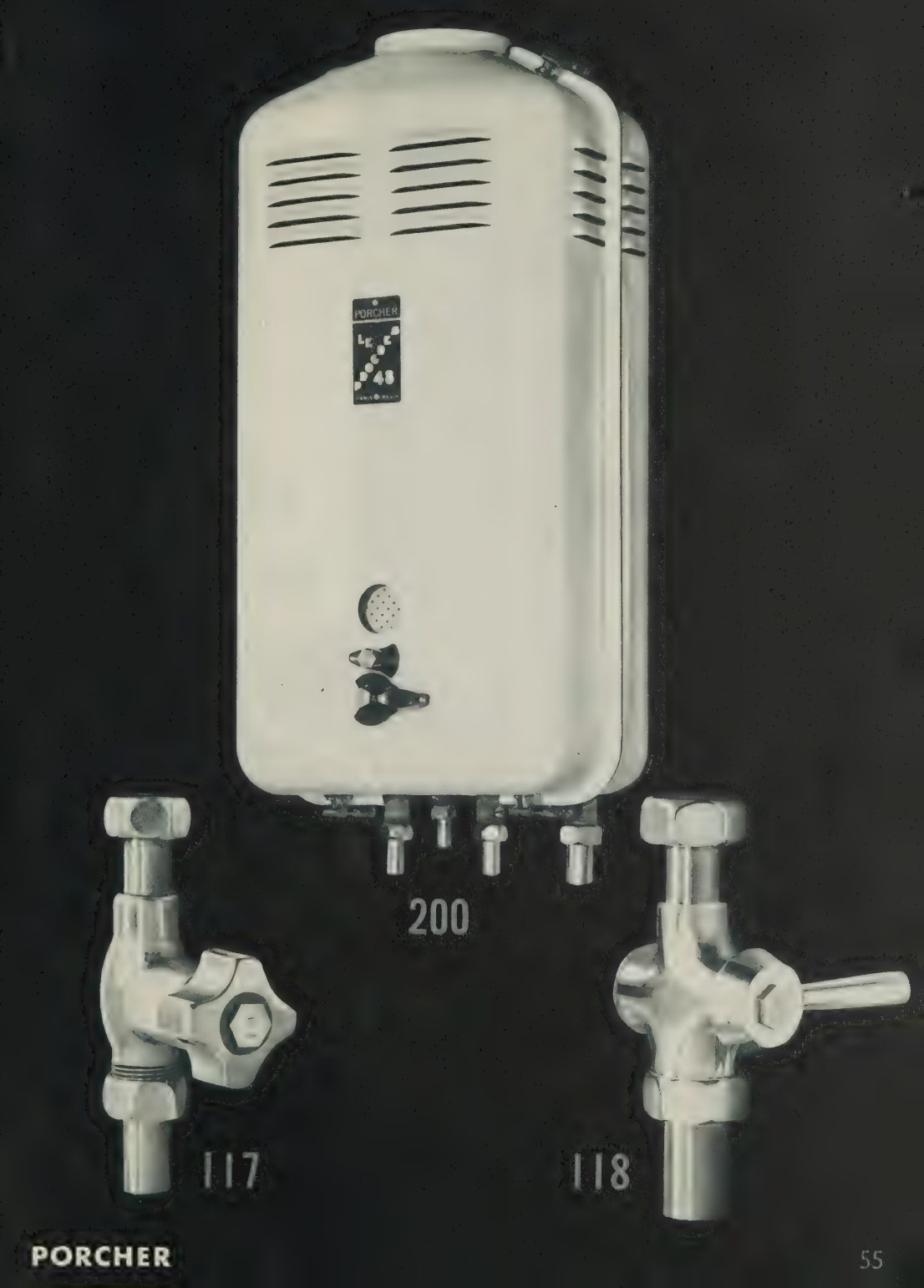
PORCHER
200
117
118

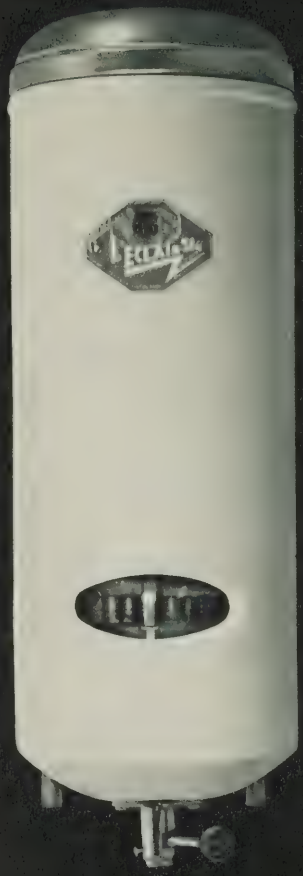

205

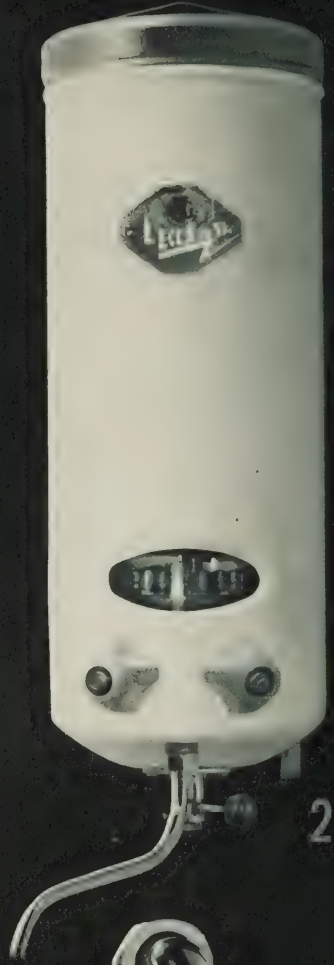

210

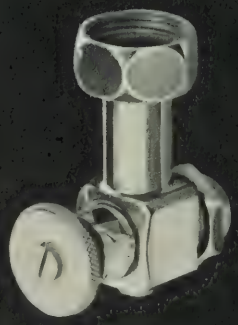

217

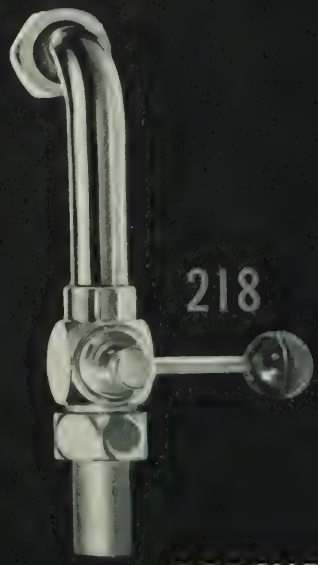

218

INDICATIONS D'INSTALLATION COMMUNES AUX CHAUFFE-BAINS ET CHAUFFE-EAU (Suite)

S'assurer de la pression d'eau. Ne jamais installer un appareil réglé pour une pression inférieure à 400 grammes dans un endroit où la pression d'eau atteint effectivement ou dépasse ce chiffre.
Avant la mise en place de l'appareil, purger soigneusement les canalisations d'eau et de gaz.

INDICATIONS SPÉCIALES AUX CHAUFFE-BAINS (gaz de ville ou butane)

Fixation proprement dite. — Fixer au mur quatre crochets de suspension suivant les cotes d'écartement données par la gravure ci-dessous. Accrocher le chauffe-bains.

Ventilation. — Raccorder l'appareil au conduit d'évacuation par un tuyau d'un diamètre égal à celui de la sortie du chauffe-bains, soit 125 millimètres. Il est recommandé de faire monter verticalement la ventilation d'au moins 40 centimètres au départ du chauffe-bains avant de placer un coude.

Raccordement. — L'eau froide doit être raccordée en C. L'eau chaude doit être raccordée en A. Le gaz doit être raccordé en D. pour le gaz de ville utiliser un tube de 25 millimètres minimum de diamètre intérieur. Pour le butane utiliser un tube caoutchouc de 10 millimètres de diamètre intérieur. On assure une marche régulière du chauffe-bains en l'alimentant par deux bouteilles de butane munies chacune d'un détendeur et reliées entre elles par une fourche dont les branches sont placées à la sortie des détendeurs. Le tube caoutchouc de 10 millimètres s'embranche au départ de la fourche et relie ainsi le chauffe-bains aux bouteilles.

La condensation doit être raccordée en B à une vidange siphonnée.
Nous préconisons toujours de placer avant l'appareil un robinet d'arrêt d'eau et en plus, quand il s'agit d'un chauffe-bains au gaz de ville un robinet d'arrêt de gaz (voir page 55 nos robinets N° 117 et N° 118) afin de pouvoir isoler le chauffe bains de la distribution générale à chaque fois qu'on le juge utile.
Procéder aux réglages nécessaires (voir *RÉGLAGES* page 59).

MODE D'EMPLOI DU CHAUFFE-BAINS " PROGRÈS 48 " N° 200

(Voir gravure ci-dessous).

1° Les robinets d'eau chaude des différents postes alimentés par l'appareil étant fermés, faire les manœuvres ci-après.

Chauffe-bains au gaz de ville : ouvrir les robinets d'arrêt d'eau et de gaz s'il en existe.
Chauffe-bains au butane : ouvrir le robinet de chacune des deux bouteilles de butane. Ouvrir le robinet d'arrêt d'eau, s'il en existe un.

2° Ouvrir la veilleuse en manœuvrant la manette J.

3° Allumer la veilleuse par l'orifice H.

4° Ouvrir le gaz en tournant la manette G.

5° Ouvrir un robinet d'eau chaude de l'installation. Le gaz s'allumera et on obtiendra de l'eau chaude au robinet.

6° Pour arrêter l'appareil faire en sens inverse les cinq manœuvres précédentes.

TRÈS IMPORTANT. — *En cas d'extinction accidentelle de la veilleuse, la bilame en se refroidissant entraîne la fermeture du clapet de sécurité et empêche ainsi l'accès du gaz au brûleur. Il est nécessaire* avant de rallumer la veilleuse :

a) *de fermer tous les robinets d'eau chaude de l'installation;*

b) *d'attendre deux minutes environ pour permettre au gaz non brûlé qui aurait pu s'accumuler dans l'appareil de s'évacuer.*

Veiller, quand un appareil au butane est à l'arrêt, à ce que les robinets des bouteilles de butane demeurent fermés.
Il est recommandé en cas de gel et si l'appareil est placé dans une pièce non chauffée de le vidanger. Pour ce faire. fermer le robinet d'arrivée d'eau froide et dévisser le bouchon de purge K. Ouvrir ensuite un robinet d'eau chaude au point le plus bas de l'installation.

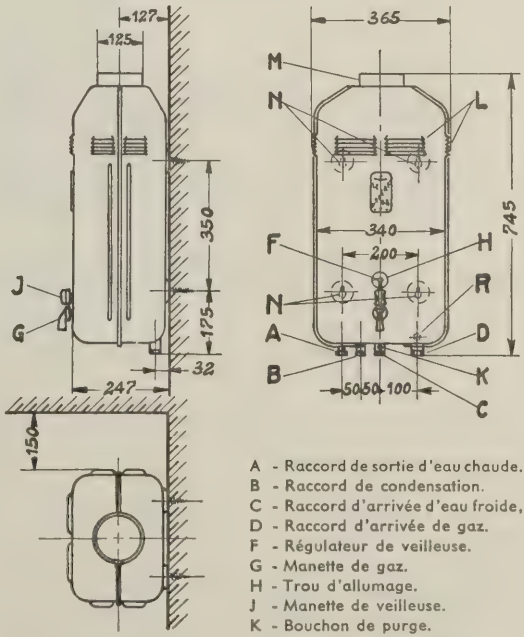

Les cotes du croquis sont exprimées en millimètres.

A - Raccord de sortie d'eau chaude.
B - Raccord de condensation.
C - Raccord d'arrivée d'eau froide,
D - Raccord d'arrivée de gaz.
F - Régulateur de veilleuse.
G - Manette de gaz.
H - Trou d'allumage.
J - Manette de veilleuse.
K - Bouchon de purge.
L - Volets coupe-tirage.
M - Buse d'évacuation.
N - Échancrures de fixation.
R - Régulateur de gaz.

INDICATIONS D'INSTALLATION SPÉCIALES AUX CHAUFFE-EAU

(gaz de ville et butane).

(Voir croquis ci-dessous).

Fixation proprement dite. — Fixer au mur à la place choisie un crochet de maintien pour la patte de fixation N. Visser le raccord d'arrivée d'eau froide (diamètre intérieur 12 mm) à l'emplacement d'un robinet existant ou sur une applique fournie à la demande. Accrocher le chauffe-eau au crochet de maintien par la patte de fixation N et raccorder.

Raccordement. — L'eau froide doit être raccordée en C. L'eau chaude doit être raccordée en A pour assurer le service en eau chaude des postes éloignés. Le gaz doit être raccordé en D. Pour le gaz de ville, si la distance du compteur à l'appareil n'est pas supérieure à 10 mètres, prévoir la canalisation de gaz en un diamètre intérieur de 16 mm. La condensation doit être raccordée en B.

Procéder aux réglages nécessaires (voir Réglages page 60).

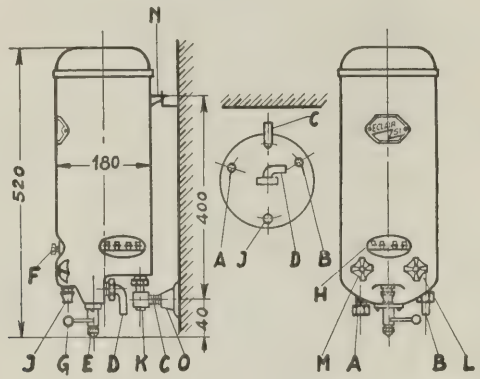

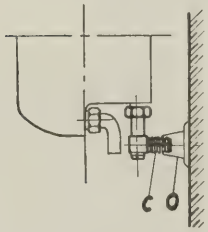

A - Sortie d'eau chaude supplémentaire éventuelle.
B - Raccord de condensation.
C - Raccord d'arrivée d'eau froide.
D - Raccord de gaz.
E - Régulateur de gaz.
F - Régulateur de veilleuse.
G - Manette de gaz.
H - Trou d'allumage.
J - Sortie d'eau du mélangeur.
K - Bouchon de purge.
L - Robinet d'eau froide.
M - Robinet d'eau chaude.
N - Patte de fixation.
O - Applique fournie sur demande

Nous recommandons notre **robinet d'arrêt d'eau N° 217** (page 56) et, pour un chauffe-eau au gaz de ville, notre **robinet d'arrêt de gaz N° 218** (page 56).

MODE D'EMPLOI DU CHAUFFE-EAU "ÉCLAIR 51" N° 205 ou N° 210

(Voir croquis ci-dessus).

S'il s'agit d'un chauffe-eau au butane ouvrir tout d'abord le robinet de la bouteille de butane. Les manœuvres à faire par la suite sont les mêmes, que le chauffe-eau fonctionne au gaz de ville ou au butane.

1° Les robinets d'eau chaude des différents postes alimentés par l'appareil étant fermés, ouvrir le gaz en manœuvrant la manette G.

2° Allumer la veilleuse par le trou d'allumage H;

3° Ouvrir un robinet chaud d'un des postes. Le gaz s'allumera et on obtiendra de l'eau chaude au robinet.

4° Pour arrêter l'appareil faire en sens inverse les manœuvres précédentes, à savoir fermer le robinet d'eau chaude qui avait été mis en service et fermer le robinet de gaz en actionnant la manette G.

TRÈS IMPORTANT. — *En cas d'extinction accidentelle de la veilleuse, la bilame en se refroidissant, entraîne la fermeture du clapet de sécurité et empêche ainsi l'accès du gaz au brûleur. Il est nécessaire, avant de rallumer la veilleuse :*

a) *de fermer tous les robinets d'eau chaude de l'installation ;*

b) *d'attendre deux minutes environ pour permettre au gaz non brûlé qui aurait pu s'accumuler dans l'appareil de s'évacuer.*

Veiller, quand un appareil au butane est à l'arrêt, à ce que le robinet de la bouteille de butane demeure fermé. Il est recommandé en cas de gel et si l'appareil est placé dans une pièce non chauffée de le vidanger. Pour ce faire, dévisser le bouton de purge K et ouvrir un robinet d'eau chaude au point le plus bas de l'installation.

RÉGLAGES DU CHAUFFE-BAINS " PROGRÈS 48 " N° 200

(Voir croquis ci-dessous).

VEILLEUSE. La flamme de la veilleuse doit avoir 20 mm minimum de longueur. La régler par la vis B.
GAZ. Le débit du brûleur doit être réglé suivant le pouvoir calorifique du gaz. Le butane a toujours le même pouvoir calorifique. L'appareil doit donc toujours être réglé pour la même consommation, à savoir 2,600 kg à l'heure comme indiqué page 54.
Le pouvoir calorifique du gaz de ville peut varier avec les localités. Pour le connaître, s'adresser au bureau local du gaz. Voici, en regard de quelques pouvoirs calorifiques différents exprimés en millithermies (calories) par mètre cube, le nombre de litres de gaz que le " Progrès 48 " doit consommer par minute.

Pouvoir calorifique du gaz de ville	3 900	4 000	4 250	4 500	4 750	5 000
Consommation en litres minute	130	125	118	112	106	101

Vérifier le débit du gaz de ville au compteur pendant cinq minutes environ. Le réglage s'opère par le régulateur de gaz R, que le chauffe-bains fonctionne au gaz de ville ou au butane (croquis page 57). Pour le bon fonctionnement de l'appareil, s'en tenir aux consommations ci-dessus indiquées en fonction du pouvoir calorifique du gaz.

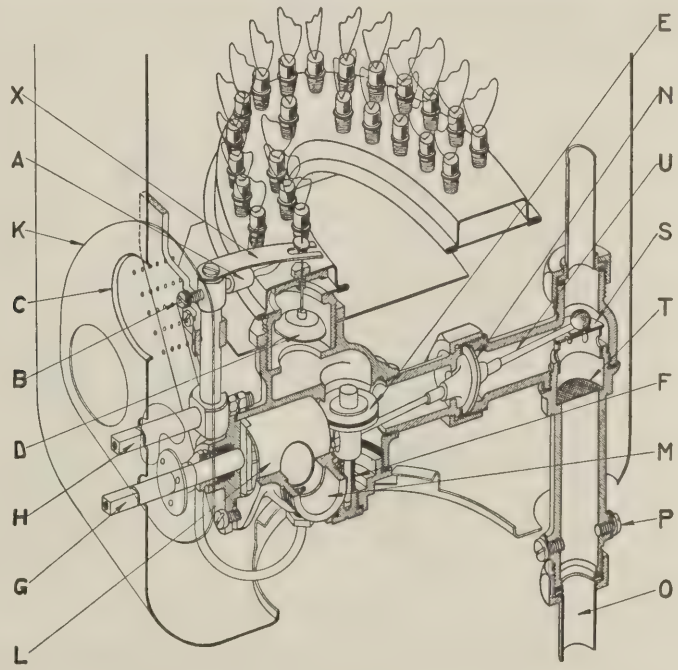

A - Bec de veilleuse.
B - Vis de régulateur de veilleuse.
C - Orifice d'allumage.
D - Clapet de sécurité.
E - Clapet de gaz.
F - Ressort de clapet de gaz.
G - Manette de gaz.
H - Manette de veilleuse.
K - Disque de sécurité.
L - Clé de robinet de gaz.
M - Arrivée de gaz.
N - Articulation de valve.
O - Arrivée d'eau froide.
P - Vis de purge.
S - Clapet d'eau.
T - Filtre à eau.
U -Balancier.
X - Bilame de sécurité.

FONCTIONNEMENT DU CHAUFFE-BAINS " PROGRÈS 48 " *(voir croquis ci-dessus).*

La veilleuse a été allumée et l'eau et le gaz ont été admis à l'appareil. Pour ce faire, on a accompli les opérations prévues à la rubrique " MODE D'EMPLOI " (page 57). Sous l'action de la flamme, la bilame X ouvre le clapet de sécurité D. Dès qu'on ouvre un robinet d'eau chaude de l'installation, l'écoulement de l'eau soulève le clapet d'eau S qui actionne, par le balancier U, le clapet de gaz E, provoquant ainsi l'accès du gaz au brûleur. A la sortie des becs, le gaz s'enflamme, grâce à la veilleuse.
A la fermeture du robinet d'eau chaude, le clapet d'eau retombe et le clapet de gaz se referme, poussé par son ressort. Le gaz s'éteint.

RÉGLAGES DU CHAUFFE-EAU "ÉCLAIR 51"

N° 205 SANS MÉLANGEUR, N° 210 A MÉLANGEUR

(Voir croquis ci-dessous).

VEILLEUSE. La flamme de la veilleuse doit avoir 20 mm minimum de longueur. La régler par la vis B.
GAZ. Le débit du brûleur doit être réglé suivant le pouvoir calorifique du gaz. Le butane a toujours le même pouvoir calorifique. L'appareil doit donc toujours être réglé pour la même consommation, à savoir 0,860 kg à l'heure comme indiqué page 54.

Le pouvoir calorifique du gaz de ville peut varier avec les localités. Pour le connaître, s'adresser au bureau local du gaz. Voici en regard de quelques pouvoirs calorifiques différents, exprimés en millithermies (calories) par mètre cube, le nombre de litres de gaz de ville que " l'Éclair 51 " doit consommer par minute.

Pouvoir calorifique du gaz de ville	3 900	4 000	4 250	4 500	4 750	5 000
Consommation en litres minute	42,1	41	38,6	36,5	34,6	32,8

Vérifier le débit du gaz au compteur pendant cinq minutes environ. Le réglage du gaz (gaz de ville ou butane) s'opère par le régulateur J et la vis de blocage K, de façon à limiter la course de la manette G. Pour le bon fonctionnement de l'appareil, s'en tenir aux consommations ci-dessus indiquées en fonction du pouvoir calorifique du gaz.

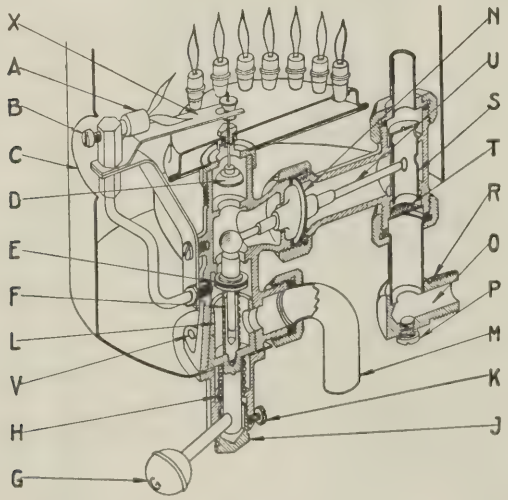

A - Bec de veilleuse.
B - Vis de régulateur de veilleuse.
C - Orifice d'allumage.
D - Clapet de sécurité.
E - Clapet de gaz.
F - Ressort de clapet de gaz.
G - Manette de gaz.
H - Ressort de clé de robinet de gaz.
J - Régulateur de gaz.
K - Vis de blocage de régulateur de gaz.
L - Clé de robinet de gaz.
M - Arrivée de gaz.
N - Articulation de valve.
O - Arrivée d'eau froide.
P - Vis de purge.
R - Raccord sur eau froide.
S - Clapet d'eau.
T - Filtre à eau.
U - Balancier.
V - Vis d'embase.
X - Bilame de sécurité.

FONCTIONNEMENT DU CHAUFFE-EAU "ÉCLAIR 51" N° 205 ou N° 210

(Voir croquis ci-dessus).

La veilleuse a été allumée et l'eau et le gaz ont été admis à l'appareil. Pour ce faire, on a accompli les opérations prévues à la rubrique "MODE D'EMPLOI" (page 58). Sous l'action de la flamme, la bilame X ouvre le clapet de sécurité D. Dès qu'on ouvre un robinet d'eau chaude de l'installation, l'écoulement de l'eau soulève le clapet d'eau S qui actionne par le balancier U le clapet de gaz E provoquant ainsi l'accès du gaz au brûleur. A la sortie des becs, le gaz s'enflamme grâce à la veilleuse.

A la fermeture du robinet d'eau chaude, le clapet d'eau retombe et le clapet de gaz se referme, poussé par son ressort. Le gaz s'éteint.

OBSERVATIONS COMMUNES AUX CHAUFFE-BAINS ET CHAUFFE-EAU

S'assurer que la flamme de la veilleuse est de longueur suffisante : 20 mm minimum. Une flamme trop courte chauffe peu la bilame qui n'ouvre pas ou ouvre mal le clapet de sécurité (voir croquis page 59 pour le chauffe-bains, et page 60 pour le chauffe-eau), de sorte que l'admission du gaz au brûleur ne se fait pas ou se fait mal. Régler la veilleuse en opérant comme il est indiqué à la rubrique " RÉGLAGES ".

Si l'appareil, convenablement réglé pour un service normal et après avoir longtemps assuré le débit régulièrement prévu, réduit à la longue ce débit, c'est que vraisemblablement le serpentin est entartré. L'entartrage est dû le plus souvent à la dureté de l'eau. Déposer l'appareil et nous l'envoyer à détartrer.

Si, la veilleuse étant allumée avec une flamme de longueur suffisante, le brûleur ne s'allume pas quand on ouvre un robinet d'eau chaude, c'est que le serpentin est entartré ou que la pression d'eau est trop faible.

Voir le paragraphe précédent pour ce qui est de l'entartrage. Quant à l'insuffisance de la pression d'eau, elle peut être soit accidentelle, soit normale. Elle est accidentelle lorsqu'elle se manifeste seulement à certains moments de la journée, par exemple lorsqu'on tire beaucoup sur les canalisations de ville : arrosage de jardins publics, etc. Elle est normale lorsqu'elle se manifeste d'une manière constante. Nous rappelons que lorsque la pression est normalement inférieure à 400 grammes, la valve de l'appareil doit être prévue spécialement. S'il n'en a pas été ainsi, nous envoyer l'appareil en nous indiquant la pression d'eau sous laquelle il doit fonctionner pour que nous procédions aux modifications nécessaires. Si la pression d'eau est tantôt supérieure à 400 grammes, tantôt inférieure, il faut laisser la valve réglée pour 400 grammes et au-dessus et ne se servir de l'appareil que lorsque la pression d'eau atteint ou dépasse ce chiffre.

Si, à la fermeture d'un robinet d'eau chaude auquel on vient de puiser (les autres robinets d'eau chaude étant fermés), le brûleur ne s'éteint pas, c'est le plus souvent que le clapet de gaz est accroché par des impuretés, des corps ou des matières étrangers à l'appareil et qu'il faut éliminer. Procéder comme suit pour le chauffe-bains : démonter la valve et bien nettoyer le clapet en vérifiant son état. Remonter. Pour le chauffe-eau : dévisser les deux vis d'embase V (page 60) pour libérer la clé L du robinet de gaz et le clapet de gaz E. Bien nettoyer le clapet. Remonter.

Ne pas se servir de l'appareil tant que l'opération de nettoyage ne s'est pas révélée efficace. Si, après nettoyage, un bon résultat n'est pas obtenu, nous envoyer la valve complète quand il s'agit d'un chauffe-bains et l'appareil lui-même quand il s'agit d'un chauffe-eau.

LES ÉTABLISSEMENTS PORCHER
FABRIQUENT LEURS CHAUFFE-BAINS ET CHAUFFE-EAU
NON SEULEMENT POUR GAZ DE VILLE ET BUTANE
MAIS AUSSI POUR PROPANE, GAZ NATUREL ET AIR PROPANÉ.
POUR TOUT APPAREIL, DEMANDER LA NOTICE SPÉCIALE.

N.-B. Le chauffe-bains " Progrès 48 " peut être fourni avec enveloppe émaillée de couleur.

ACCESSOIRES "RAMSÈS" ET BOITE A PAPIER N° 776

en grès porcelaine de Revin.

De couleur verte, sont fabriqués également en blanc et en bleu.

Les accessoires "Ramsès"
permettent de compléter une salle de bains de style "Ramsès".

N° 7330 TABLETTE.
D'une seule pièce. Dimensions : 0,70 m × 0,15 m. - Poids : 6 kg environ.

N° 7054 PORTE-SERVIETTES
à une branche. Longueur : 0,52 m. Saillie : 0,10 m. - Poids : 1,250 kg env.

N° 7335 PORTE-SAVON.

N° 7347 PORTE-GOBELET.

N° 7062 PORTE-PEIGNOIR.

N° 776 BOITE A PAPIER.

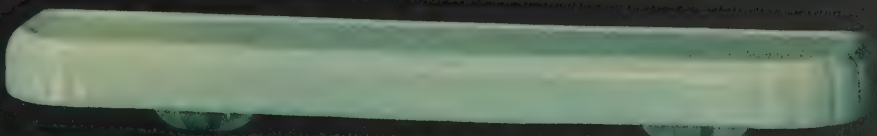

7330

7054

7347

7335

7062

776

7134

N° 7134 - BIDET " RAMSÈS "

en grès porcelaine de Revin.

Blanc ou de couleur, représenté ci-contre en vert.

Poids approximatif : 20 kg.

Équipé avec deux robinets N° 275, vidage à clapet N° 2322 et siphon N° 536 à joint américain, cuivrerie chromée. Les cloches des robinets peuvent être remplacées par des croisillons " Cabestan " pages 98 et 99.

Peut être fourni avec siphon N° 536 blanchi au lieu de chromé et avec les siphons ci-après blanchis ou chromés (pages 104 et 105), N° 537 à joint américain et N° 546 et N° 547 à joint plat.

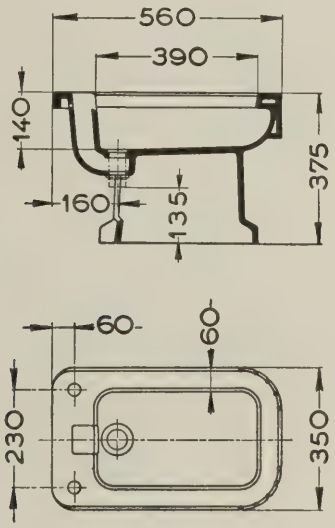

Les cotes du croquis sont exprimées en millimètres.

N° 8134 - BIDET "MAJOR"

en grès porcelaine de Revin.

Blanc ou de couleur.

Poids approximatif : 20 kg.

Équipé avec deux robinets N° 275, vidage à clapet N° 2322 et siphon N° 536 à joint américain, cuivrerie chromée.
Peut être fourni avec siphon N° 536 blanchi au lieu de chromé et avec les siphons ci-après blanchis ou chromés (pages 104 et 105), N° 537 à joint américain et des siphons à joint plat N°s 546 et 547.
Les robinets peuvent être munis de croisillons " Cabestan " au lieu de cloches. (Voir pages 98 et 99).

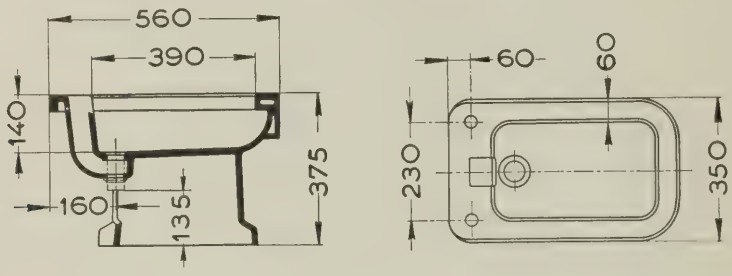

PORCHER

N° 144 - BIDET

en grès porcelaine de Revin.

Blanc ou de couleur.

Poids approximatif : 17 kg.

Équipé avec deux robinets N° 275, vidage à clapet N° 2322 et siphon N° 536 à joint américain, cuivrerie chromée.
Peut être fourni avec siphon N° 536 blanchi au lieu de chromé et avec les siphons ci-après blanchis ou chromés (pages 104 et 105), N° 537 à joint américain et N° 546 et N° 547 à joint plat.
Les robinets N° 275 peuvent être remplacés par des robinets à levier N° 273 (pages 98 et 99).
Les robinets peuvent être munis de croisillons " Cabestan " au lieu de cloches (pages 98 et 99).

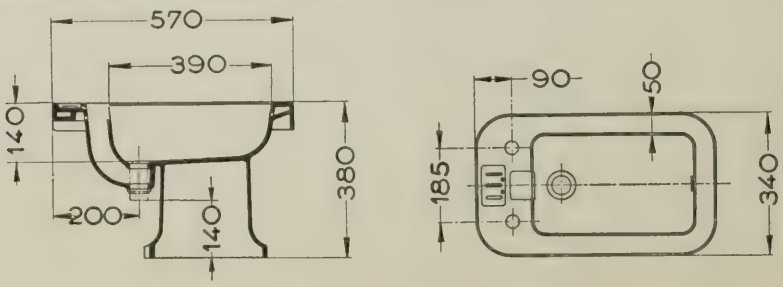

Les cotes des croquis sont exprimées en millimètres

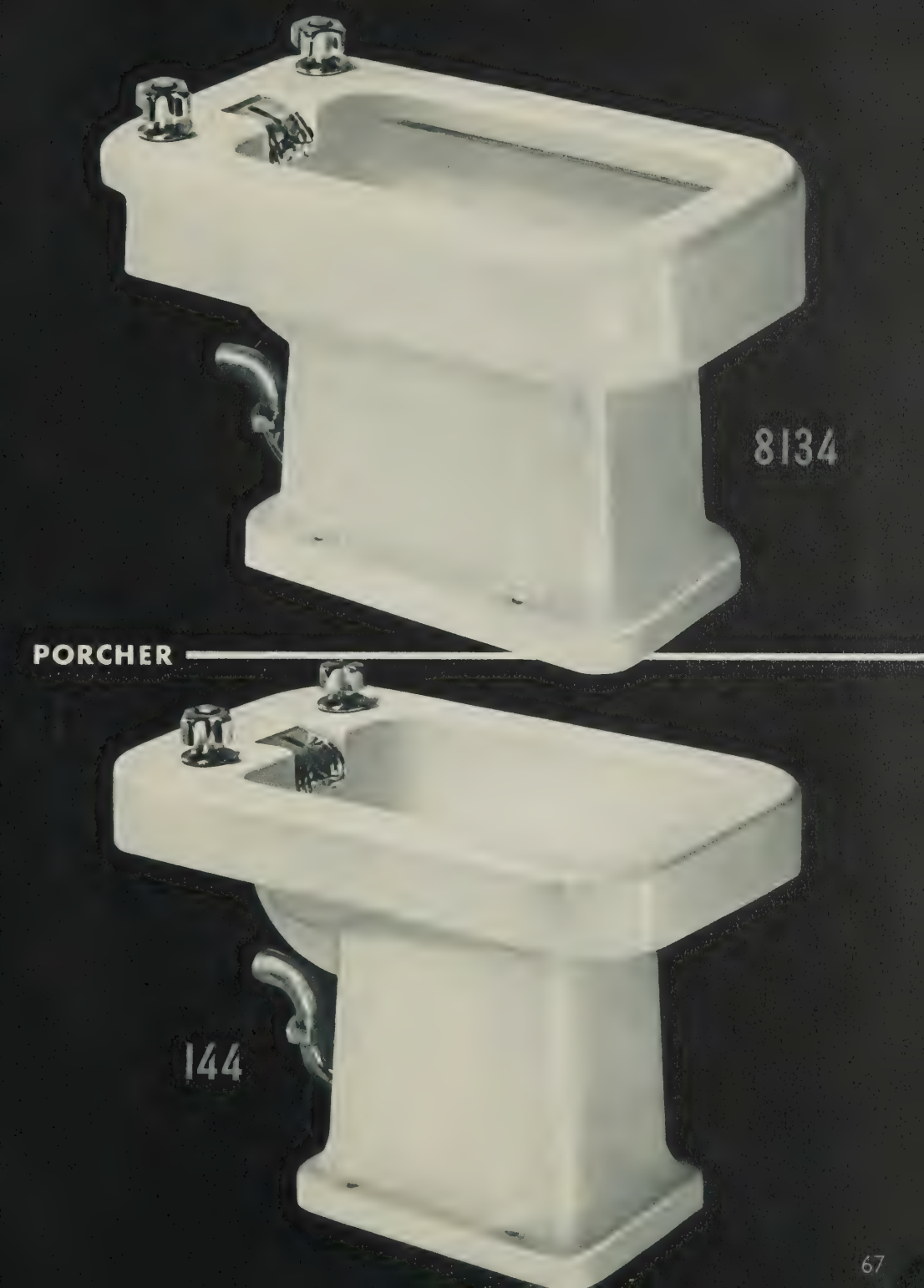
8134
PORCHER
144

145
PORCHER
140

N° 145 - BIDET

en grès porcelaine de Revin.

Blanc ou de couleur.

Poids approximatif : 13 kg.

Équipé avec deux robinets N° 275, vidage à clapet N° 2322 et siphon N° 536 à joint américain, cuivrerie chromée.
Peut être fourni avec siphon N° 536 blanchi au lieu de chromé et avec les siphons ci-après blanchis ou chromés (pages 104 et 105), N° 537 à joint américain, N° 546 et N° 547 à joint plat.
Les robinets N° 275 peuvent être remplacés par des robinets à levier N° 273 (pages 98 et 99).

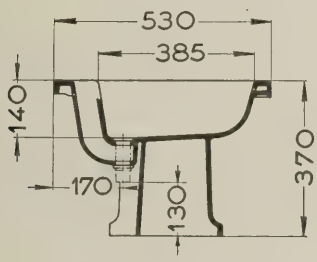

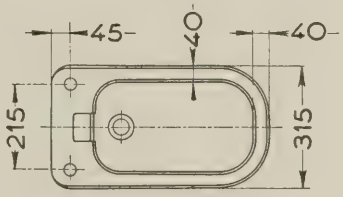

PORCHER

Les cloches des robinets peuvent être remplacées par des croisillons " Cabestan " (pages 98 et 99).

N° 140 - BIDET PIVOTANT

en grès porcelaine de Revin.

Blanc ou de couleur.

Poids approximatif : 21 kg.

Bidet N° 145 (voir ci-contre et ci-dessus) en grès porcelaine de Revin avec vidage à clapet spécial à genouillère. Robinetterie d'alimentation eau chaude et eau froide fixée sur un support en fonte peinte et reliée au bidet par un tuyau flexible. Cuivrerie chromée.
Le bidet est monté sur une platine en fonte peinte munie en dessous de galets en caoutchouc. Il pivote autour du support de la robinetterie, support qui se fixe au sol par des vis. Il pivote dans un sens ou dans un autre. Il est donc possible de le placer sous un lavabo où il demeure tant qu'on ne s'en sert pas. Pour s'en servir, le faire pivoter de façon à le dégager du dessous du lavabo, et de telle sorte qu'on puisse s'asseoir dessus.
Longueur totale du bidet rentré sous le lavabo (robinetterie comprise) : 0,72 m.
Convient aux cabinets de toilette de dimensions restreintes.

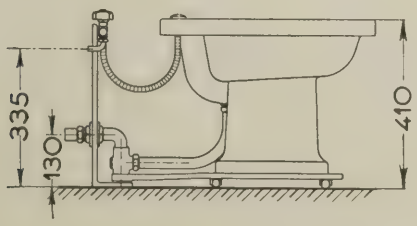

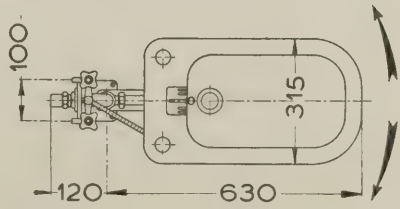

Les cotes des croquis sont exprimées en millimètres.

N° 7001 - LAVABO "RAMSÈS" SUR COLONNE

en grès porcelaine de Revin.

Blanc ou de couleur.

Équipé avec robinetterie mélangeuse N° 252 et vidage à clapet N° 2322. Cuivrerie chromée.

N.-B. — Les cloches des robinets peuvent être remplacées par des croisillons "Cabestan". (Voir pages 98 et 99).

2 grandeurs :	A	B	C	D	E	F	Poids
1re grandeur.	850	575	345×520	180	215	225	57 kg environ
2e grandeur.	700	540	315×455	120	215	200	36 kg environ

Les cotes du tableau sont exprimées en millimètres

Peut être fourni :

Avec 2 Attaches fonte pour fixation au mur.

N° 2331 pour la première grandeur.

N° 2341 pour la deuxième grandeur.

Avec 1 Siphon cuivre blanchi ou chromé (pages 104 et 105).

N° 536 ou **N° 537** joint américain.

N° 546 ou **N° 547** joint plat.

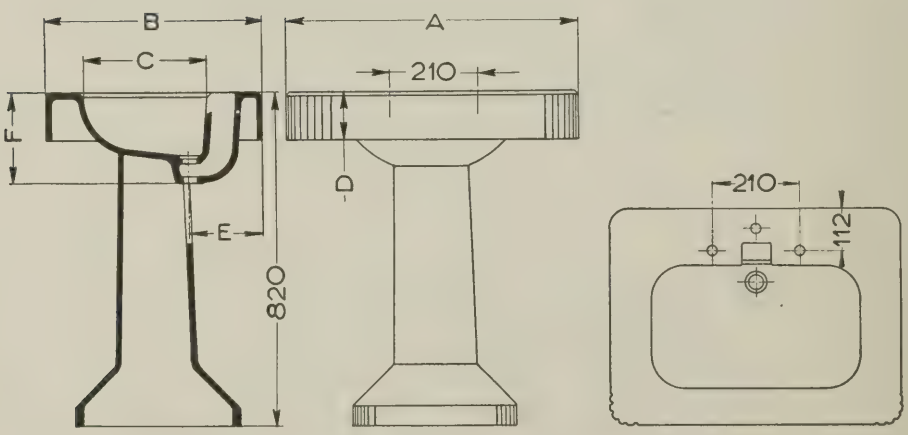

Les cotes du croquis sont exprimées en millimètres.

7001

PORCHER

SALLE DE BAINS "RAMSÈS" DE GRAND LUXE

Salle de bains effectivement réalisée par les Établissements PORCHER.

Voir pages 76 et 77 une salle de bains semblable mais présentée différemment et en couleurs.

BAIGNOIRE "RAMSÈS" VERTE N° 7730 en grès porcelaine de Revin, équipée avec un montage N° 1041 en cuivre chromé. Dimensions : Longueur 1,69 m. Largeur 0,78 m. Hauteur 0,58 m.

La baignoire est installée dans une rotonde.
Voir pages 22 et 23 une baignoire "Ramsès" représentée seule, pages 26 et 27 le montage N° 1041 (alimentation et vidage) spécial pour la baignoire "Ramsès".

LAVABO "RAMSÈS" VERT A DEUX CUVETTES N° 7002 en grès porcelaine de Revin, **SUR COLONNE UNIQUE,** également en grès porcelaine de Revin. Dimensions : 1,40 m × 0,58 m.

Le lavabo est encastré entre des penderies revêtues de glaces formant avec le fond miroir à trois faces. Voir pages 78 et 79, un lavabo "Ramsès" à deux cuvettes, représenté seul.

Cette salle de bains se complète par un bidet "Ramsès" qui ne figure pas ici.

BIDET "RAMSÈS" VERT N° 7134 en grès porcelaine de Revin. Dimensions : 0,56 m × 0,35 m. (Voir ce bidet pages 64 et 65).

Rapprocher cette salle de bains "Ramsès" des ensembles représentés pages 32 à 35. Vous verrez que le souci des Établissements PORCHER est de répondre à toutes les demandes. C'est pourquoi ils fabriquent et présentent toute la gamme des appareils, depuis les types de caractère nettement utilitaire jusqu'aux modèles les plus riches.

BAIGNOIRE EN FONTE ÉMAIL PORCELAINE ENCASTRÉE ENTRE 3 MURS AVEC REVÊTEMENT DE FACE EN FONTE ÉMAILLÉE

(Breveté S. G. D. G.) en blanc ou en couleur.

Cette installation se compose :

1° **D'UNE BAIGNOIRE EN FONTE,** émaillée intérieurement et sur la gorge, rectangulaire, à une tête.

2° **D'UN REVÊTEMENT DE FACE N° 720** constitué par **TROIS PANNEAUX** en fonte émaillée (deux de côté qui sont identiques et un central) supportés par une glissière métallique sur laquelle ils peuvent coulisser pour leur mise en place, et sur laquelle ils sont fixes lorsque leur mise en place est terminée.

L'installation ci-contre est réalisée avec une baignoire " BERNOISE " N° 709 (voir pages 8 et 9). Longueur : 1,68 m. Largeur : 0,74 m. Hauteur : 0,585 m, complétée par un vidage N° 8 (pages 12 et 13) et une robinetterie N° 1369 alimentant la baignoire et une douche à main (pages 18 et 19).
La même installation peut être réalisée avec une baignoire " ARDENNAISE " (pages 6 et 7) en utilisant les mêmes panneaux et aussi la même glissière, au besoin en en rognant les extrémités.

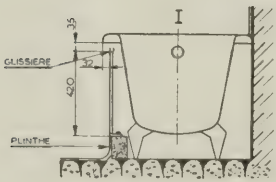

Les cotes du croquis sont exprimées en millimètres

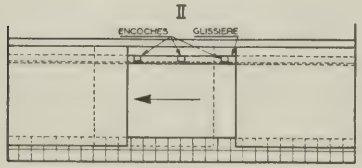

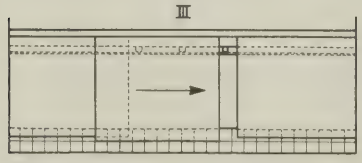

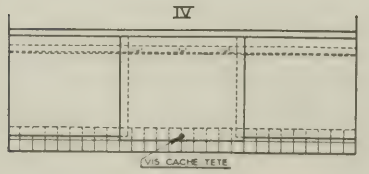

INDICATIONS POUR L'INSTALLATION

Croquis I - Mise en place

a) Mettre la baignoire en place.
b) Construire une plinthe en maçonnerie suivant les indications du croquis.
c) Scellement de la glissière et fixation des supports de glissière sur la plinthe.

Croquis II - Montage des 2 panneaux de côté

Présenter les pattes d'accrochage des panneaux face aux encoches de la glissière, puis les faire glisser à fond jusqu'aux murs latéraux (un à droite, l'autre à gauche).

Croquis III - Montage du panneau central

Par le même procédé que pour les panneaux de côté, monter le panneau central. Le ramener au centre.

Croquis IV - Blocage

Fixer le panneau central par une vis à cache-tête qui s'engage dans la plinthe. L'ensemble est bloqué.

TRÈS IMPORTANT. — *Pour avoir accès à la robinetterie (dans le cas d'une robinetterie sur gorge, par exemple) ou au vidage, il n'est pas nécessaire de retirer les panneaux. Il suffit de débloquer le panneau central en enlevant la vis cache-tête, et ensuite de faire glisser ce panneau central et un panneau de côté (celui du côté de la robinetterie) pour dégager la cavité sous la baignoire.*

PORCHER
709

PORCHER

N° 7002 - LAVABO "RAMSÈS" A DEUX CUVETTES SUR COLONNE UNIQUE

en grès porcelaine de Revin.

Blanc ou de couleur. Représenté ci-contre en bleu.

Dimensions : 1,40 m × 0,58 m - Poids : 110 kg environ.

Équipé avec robinetterie mélangeuse N° 252 et vidage à clapet N° 2322 à chaque cuvette, cuivrerie chromée.

Les cloches des robinets peuvent être remplacées par des croisillons " Cabestan " (pages 98 et 99).

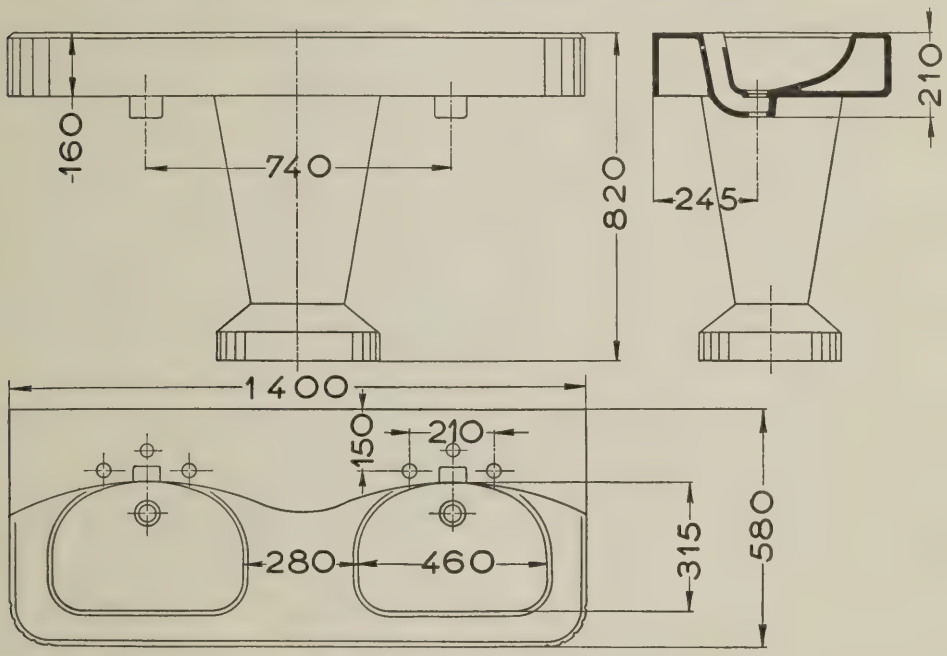

Les cotes du croquis sont exprimées en millimètres.

Peut être fourni :

Avec 2 Attaches fonte N° 2331 pour fixation au mur.

Avec 1 Siphon cuivre blanchi ou chromé (pages 104 et 105) à chaque cuvette
N° **536** ou N° **537** joint américain, N° **546** ou N° **547** joint plat.

N° 462 - LAVABO A DOSSIER

en grès porcelaine de Revin.

Poids approximatif : 10 kg.

Se fixe au mur à l'aide de trois vis. Équipé avec robinets chaud et froid N° 265, vidage à clapet N° 2322, siphon N° 537 à joint américain, cuivrerie chromée.
Peut être fourni avec siphon N° 536 à joint américain ou avec siphon à joint plat N° 546, N° 547 (pages 104 et 105), avec robinets à levier N° 261 ou avec robinets N° 267 (pages 98 et 99) au lieu des robinets N° 265.

La forme et les dimensions de ce lavabo ont été étudiées spécialement pour en permettre la pose dans un espace des plus réduits.

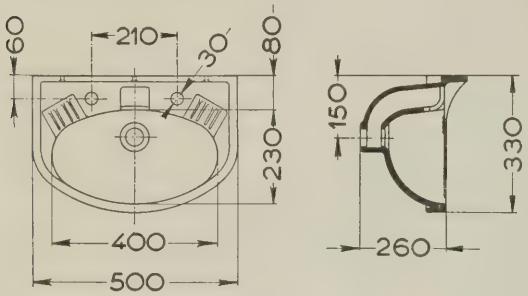

Peut être fourni, sur demande spéciale, avec le même trop-plein sans grille que le lave-mains N° 460 (voir pages 96 et 97). On l'équipe alors avec une bonde à bouchon N° 2298 au lieu du vidage à clapet N° 2322. Il porte, dans ce cas le **N° 464.**

Les cloches des robinets peuvent être remplacées par des croisillons "Cabestan" (pages 98 et 99).

PORCHER

N° 235 LAVABO A DOSSIER SUR CONSOLES N° 302 EN FONTE

en grès porcelaine de Revin, blanc ou de couleur.

Équipé avec robinetterie mélangeuse N° 252, vidage à clapet N° 2322 et siphon N° 537, cuivrerie chromée.

N° 245 LE MÊME LAVABO mais prévu pour être équipé avec 2 robinets séparés N° 265 ou N° 267 (pages 98 et 99).

Peut être fourni :

Avec 1 siphon cuivre blanchi ou chromé N° 536 ou N° 537 à joint américain, N° 546 ou N° 547 à joint plat (pages 104 et 105).
Avec 2 robinets à levier N° 261 (pages 98 et 99) au lieu de deux robinets N° 265.
Avec consoles fonte N° 302 munies d'un porte-serviettes N° 318 en cuivre chromé (pages 106 et 107).

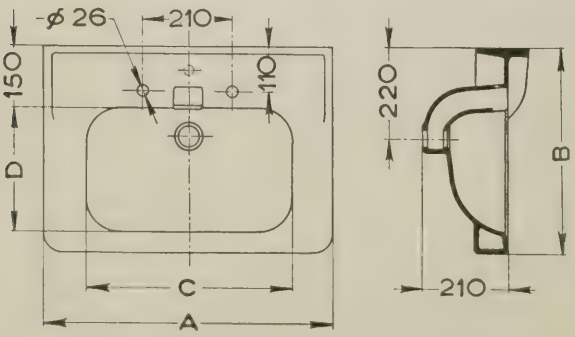

	A	B	C	D	Poids
1re grandeur	700	500	500	300	24 kg
2e grandeur	650	480	460	280	22 kg
3e grandeur	600	480	430	280	21 kg
4e grandeur	550	450	420	250	20 kg

Le trou pour le passage du col de cygne est tracé en pointillé sur le croquis.

Les cotes des croquis et du tableau sont exprimées en millimètres.

PORCHER

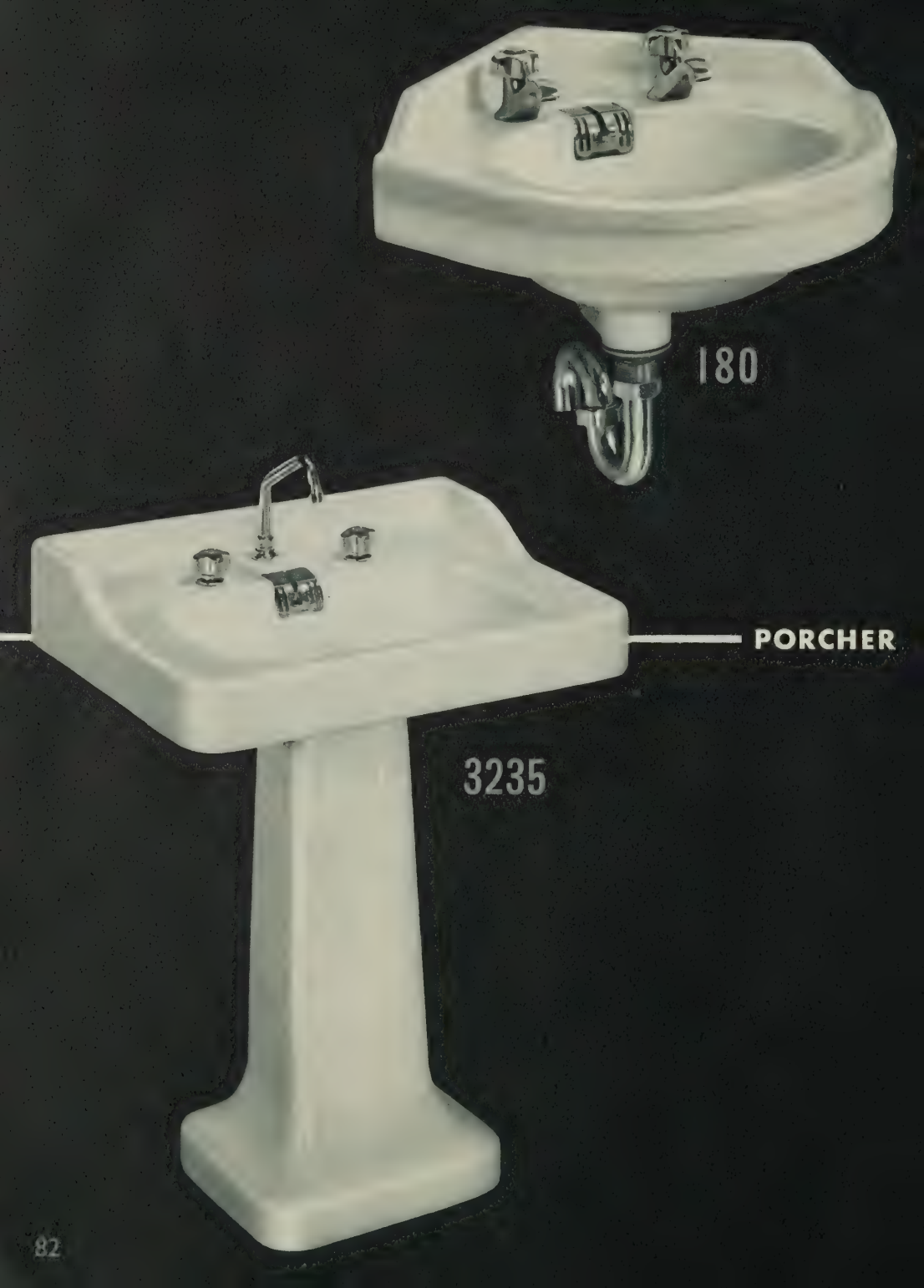
180
PORCHER
3235

N° 180 - LAVABO D'ANGLE AVEC DOSSIER

en grès porcelaine de Revin.

Poids approximatif : 15 kg.

Se fixe au mur, dans un angle, à l'aide de 4 attaches spéciales en fonte N° 2341. Équipé avec deux robinets N° 265, vidage à clapet N° 2322, siphon N° 537, cuivrerie chromée.

Peut être fourni : avec 1 Siphon cuivre blanchi ou chromé (pages 104 et 105).

N° 536 ou N° 537 à joint américain. N° 546 ou N° 547 à joint plat,

avec 2 Robinets N° 267, ou 2 Robinets à leviers N° 261 (pages 98 et 99).

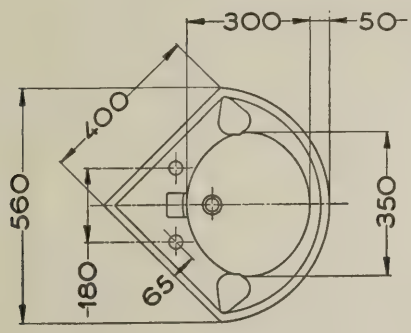

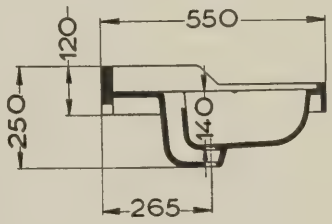

PORCHER

Les cloches des robinets peuvent être remplacées par des croisillons " Cabestan " (pages 98 et 99).

N° 3235, N° 3245 - LAVABOS SUR COLONNE AVEC DOSSIER

en grès porcelaine de Revin, blanc ou de couleur.

N° 3235 Équipé, comme représenté, avec robinetterie mélangeuse N° 252 (pages 100 et 101) et vidage à clapet N° 2322.

N° 3245 Le même lavabo, mais prévu pour être équipé avec 2 robinets séparés N° 265 ou N° 267 ou N° 261 (pages 98 et 99), cuivrerie chromée.

Peut être fourni :

avec 2 attaches fonte N° 2331 pour fixation au mur;

avec 1 siphon cuivre blanchi ou chromé (pages 104 et 105) N° 536 ou N° 537 à joint américain, N° 546 ou N° 547 à joint plat.

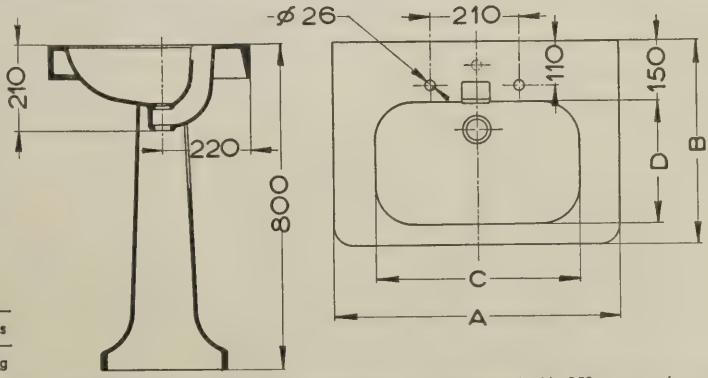

3 grandeurs	A	B	C	D	Poids
1re grandeur	700	500	500	300	29 kg
2e grandeur	650	480	460	280	27 kg
3e grandeur	600	480	430	280	26 kg

Le trou pour le passage du col de cygne pour la robinetterie N° 252 est tracé en pointillé dans le croquis ci-dessus.

Les cotes des croquis et tableau sont exprimées en millimètres.

N° 5001 - LAVABO "CLINIQUE"

en grès porcelaine de Revin, blanc ou de couleur.

Dimensions : 0,60 m × 0,45 m. Poids approximatif : 14 kg (cuvette seule).

Monté sur consoles spéciales en fonte N° 5300 avec attaches permettant de l'écarter du mur. Muni d'une bonde à grille N° 2476 avec siphon N° 537 à joint américain. Alimenté par une robinetterie N° 5184 avec mélangeur 15/21 N° 1184 à commande unique au coude donnant de l'eau chaude, mitigée ou froide. Les arrivées d'eau chaude et froide au mélangeur sont munies de régulateurs de débit N° 1194 (voir pages 36 et 37). Elles peuvent être prévues avec rosace pour alimentations dans le mur et même avec des tubulures pour alimentations venant du bas.
Cuivrerie chromée.

Peut être équipé avec siphon blanchi ou chromé N° 536 à joint américain, ou siphon N° 546 ou N° 547 (pages 104 et 105) à joint plat.

Ce lavabo, dont les formes et l'équipement, spécialement étudiés, assurent un service dans les conditions les plus sanitaires, convient parfaitement aux cabinets médicaux, dentaires, aux hôpitaux, cliniques, dispensaires, etc.

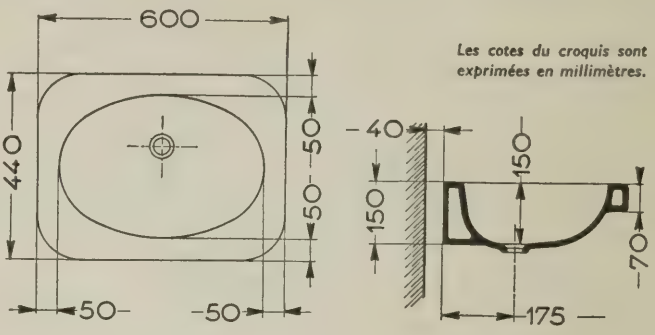

Les cotes du croquis sont exprimées en millimètres.

PORCHER

N° 244 - LAVABO SANS DOSSIER

Sur consoles n° 301 en fonte avec Tés N° 2332 en cuivre.
En grès porcelaine de Revin, blanc ou de couleur.

Équipé de deux robinets séparés N° 265, d'un vidage à clapet N° 2322, d'un siphon N° 537. Cuivrerie chromée.
N° 234 Le même lavabo, mais prévu pour être équipé avec la robinetterie mélangeuse N° 252 (p. 100 et 101).

Les cloches des robinets du lavabo N° 244 peuvent être remplacées par des croisillons "Cabestan" (pages 98 et 99).

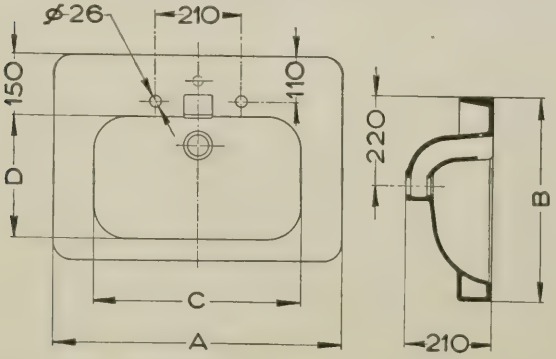

Peut être fourni avec :

1 siphon cuivre blanchi ou chromé N° 536 à joint américain, ou N° 546, ou 547 à joint plat (pages 104 et 105);
2 robinets N° 261 ou N° 267 (pages 98 et 99) au lieu des robinets N° 265;
consoles fonte N° 301 munies d'un porte-serviettes N° 318 en cuivre chromé (p. 106 et 107).

4 grandeurs :	A	B	C	D	Poids
1re grandeur. ..	700	500	500	300	23 kg
2e grandeur. ..	650	480	460	280	21 kg
3e grandeur. ..	600	480	430	280	20 kg
4e grandeur. ..	550	450	420	250	19 kg

Les cotes des tableau et croquis sont exprimées en millimètres.

Le petit cercle tracé en pointillé dans le croquis ci-contre indique le trou de passage pour le col de cygne de la robinetterie N° 252.

5184
5001
5300
PORCHER
244

PORCHER

N° 8002 - LAVABO "MAJOR" A DEUX CUVETTES SUR COLONNE UNIQUE

en grès porcelaine de Revin,

en blanc et en couleur.

Dimensions : 1,40 m × 0,58 m - Poids 110 kg environ.

Équipé avec robinetterie mélangeuse N° 252 et vidage N° 2322 à chaque cuvette, cuivrerie chromée.

Les cloches des robinets peuvent être remplacées par des croisillons "Cabestan" (pages 98 et 99).

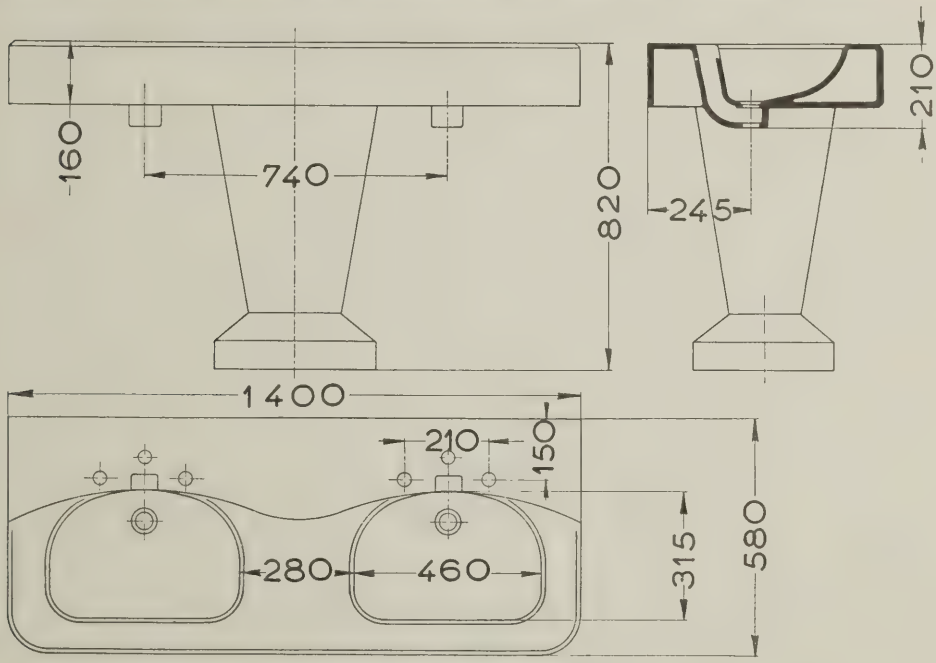

Les cotes du croquis sont exprimées en millimètres.

Peut être fourni :

avec 2 Attaches fonte N° 2331 pour fixation au mur,

avec 1 Siphon cuivre blanchi ou chromé (pages 104 et 105) à chaque cuvette, N° 536 ou N° 537 joint américain, N° 546 ou N° 547 joint plat.

N° 8001 - LAVABO "MAJOR" SUR COLONNE

en grès porcelaine de Revin,

en blanc et en couleur, représenté ci-contre en bleu.

Équipé avec robinetterie mélangeuse N° 252 et vidage à clapet N° 2322, cuivrerie chromée.
Les cloches des robinets peuvent être remplacées par des croisillons "Cabestan" (pages 98 et 99).

2 grandeurs :	A	B	C	D	E	F	Poids
1re grandeur. ..	850	575	345 × 520	180	215	225	57 kg env.
2e grandeur. ..	700	540	315 × 455	120	215	200	36 kg env.

Les cotes du tableau sont exprimées en millimètres.

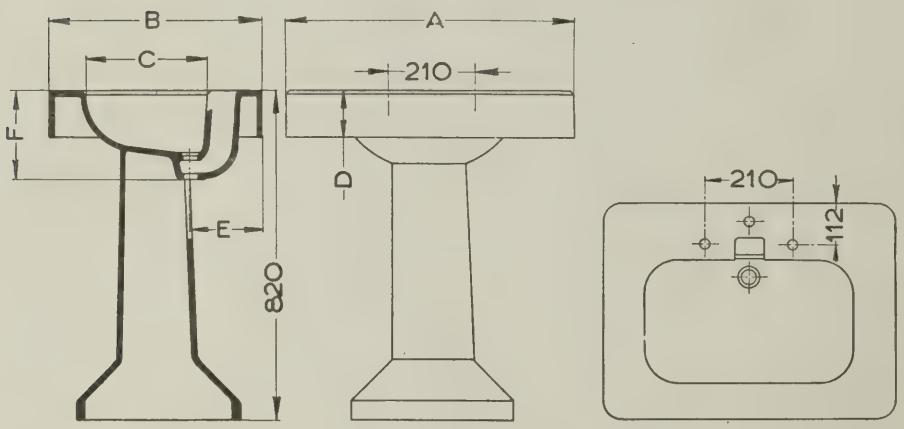

Les cotes du croquis sont exprimées en millimètres.

Peut être fourni :

avec 2 Attaches fonte pour fixation au mur : N° 2331 pour la première grandeur,
N° 2341 pour la deuxième grandeur,

avec 1 Siphon cuivre blanchi ou chromé (pages 104 et 105) N° 536 ou N° 537 joint américain, et N° 546 ou N° 547 joint plat.

8001

3234

N° 3234, N° 3244 - LAVABOS SUR COLONNE, SANS DOSSIER

en grès porcelaine de Revin.

Blanc et en couleur (ci-contre en bleu).

N° 3234 Équipé, comme représenté, avec robinetterie mélangeuse N° 252 (pages 100 et 101) et vidage à clapet N° 2322.

N° 3244 Le même lavabo, mais prévu pour être équipé avec 2 robinets séparés N° 265 ou N° 267 ou N° 261 (pages 98 et 99). Cuivrerie chromée.

Peut être fourni :

avec 2 Attaches fonte N° 2331 pour fixation au mur,

avec 1 Siphon cuivre blanchi ou chromé (pages 104 et 105),

N° 536 ou N° 537 à joint américain,

N° 546 ou N° 547 à joint plat.

Les cloches des robinets peuvent être remplacées par des croisillons " Cabestan " (pages 98 et 99).

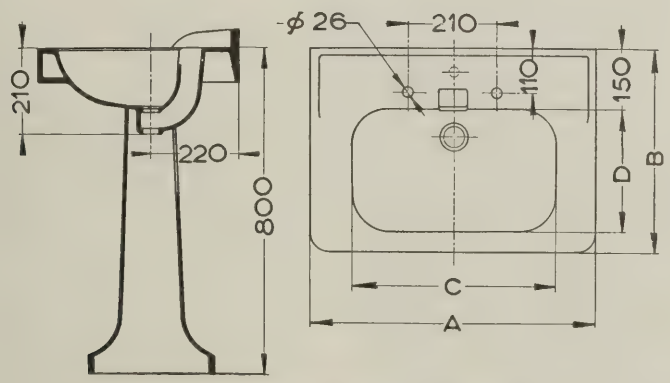

Le petit cercle tracé en pointillé dans le croquis ci-dessus indique le trou de passage pour le col de cygne de la robinetterie N° 252.

3 grandeurs :	A	B	C	D	Poids
1re grandeur	700	500	500	300	28 kg
2e grandeur	650	480	460	280	26 kg
3e grandeur	600	480	430	280	25 kg

Les cotes du tableau et du croquis sont exprimées en millimètres.

N° 191 - LAVABO COLLECTIF

en grès porcelaine de Revin.

Dimensions : 1,05 m × 0,40 m.

Lavabo auge, à deux places, pour collectivités : écoles, usines, etc.
S'équipe avec une bonde à grille de l'un des modèles ci-après : N° 591 en cuivre chromé, N° 520 ou N° 521 avec siphon fonte, N° 588 bonde siphoïde à cloche. (Voir, pour ces bondes, pages 138 et 139).
Se pose sur 2 consoles spéciales N° 303 en fonte.
Alimentation par 2 robinets N° 474 (pages 98 et 99) ou N° 587 (pages 136 et 137).
Peut s'installer en série de plusieurs à la suite, réunis par des couvre-joints en grès porcelaine N° 1191.
La gravure ci-contre représente une installation de deux lavabos consécutifs comprenant :

2 lavabos auges N° 191.	**Poids approximatif à l'unité :**	**40 kg**
1 couvre-joint N° 1191 reliant les deux lavabos.	— — —	**2,6 kg**
4 consoles N° 303.	— — —	**1,6 kg**
2 bondes à grille avec siphon N° 521.	— — —	**1,8 kg**
4 robinets N° 474.	— — —	**0,6 kg**

La longueur totale d'une telle installation est de : 2,15 m.
Longueur à prévoir par lavabo supplémentaire, y compris couvre-joint : 1,10 m.

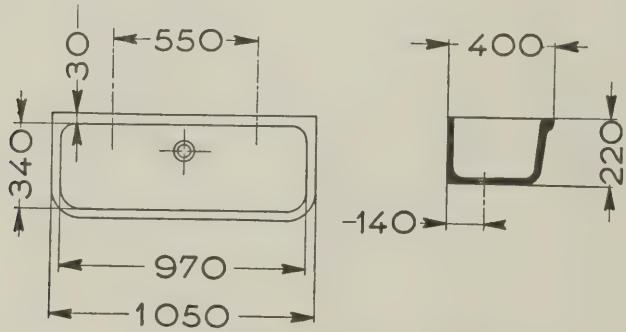

Les cotes du croquis sont exprimées en millimètres.

191

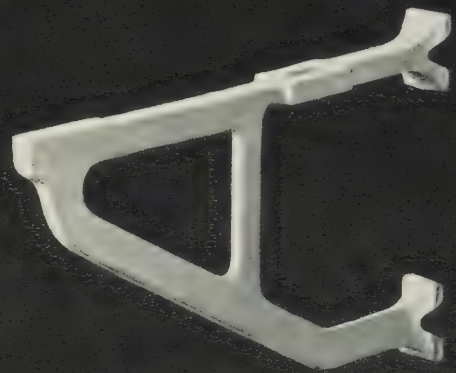
303

PORCHER
429

N° 429 - LAVABO COLLECTIF CIRCULAIRE EN FONTE ÉMAIL PORCELAINE

Poids approximatif : 80 kg.

Vasque en fonte, émaillée blanc intérieurement, montée sur une colonne en fonte.
Distribution d'eau en nappe semi-sphérique, commandée par un seul robinet.
Robinet d'arrêt à clé mobile, situé à l'intérieur de la colonne, auquel on accède au travers d'un regard de visite.
Six personnes peuvent se servir simultanément du lavabo.
Usage pratique dans les écoles, communautés, usines, etc.

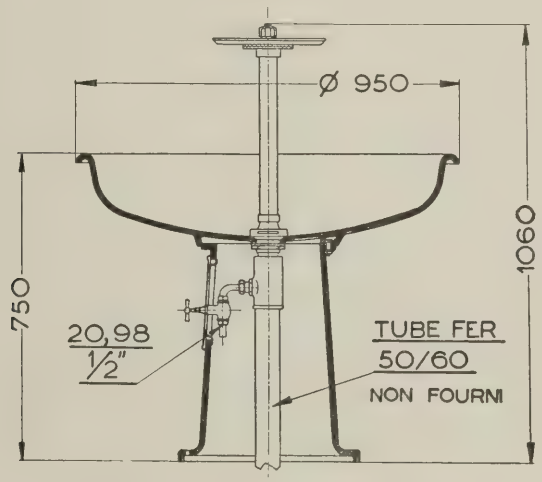

Les cotes du croquis sont exprimées en millimètres.

N° 614 - POSTE D'EAU

en fonte émail porcelaine.

Poids approximatif : 13 kg.

Poste d'eau de face, à dos plat, à 1 trou de robinet, avec grille support en fonte émaillée. Se fixe au mur par quatre vis. S'équipe avec notre bonde à grille N° 2476 (pages 100 et 101) et notre robinet N° 474 (pages 98 et 99). Peut être fourni à 2 trous de robinet sous le **N° 614 bis.**

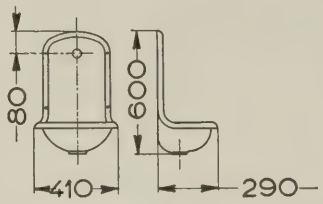

Les cotes du croquis sont exprimées en millimètres.

PORCHER

N° 460 - LAVE-MAINS SANS TROUS DE ROBINETS

en grès porcelaine de Revin.

Dimensions : 0,43 m × 0,26 m.

Poids approximatif : 6 kg.

Se fixe au mur par trois vis. Se monte avec notre bonde à bouchon N° 2298 (pages 100 et 101). Alimentation par un ou deux robinets muraux N° 474 (pages 98 et 99) ou N° 587 (pages 136 et 137) ou par une robinetterie mélangeuse murale N° 479, alimentation venant du haut, ou N° 1479, alimentation dans le mur, qui sont des robinetteries en tous points semblables aux modèles N° 478 et N° 1478, mais avec le bec déverseur orientable plus court (voir ces dernières robinetteries pages 134 et 135).

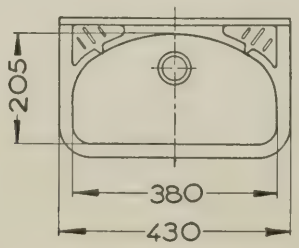

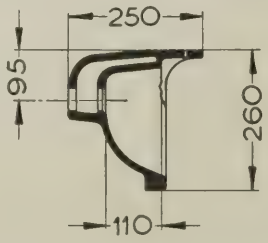

Les cotes du croquis sont exprimées en millimètres.

614

PORCHER

460

267

474

88

265

98-99

273

275

261

ROBINETS D'ALIMENTATION POUR LAVABOS ET BIDETS

en cuivre chromé.

N° 265 ROBINET SIMPLE 15/21 à bec relevé. **POUR LAVABO.** Convient à tous nos modèles de lavabos. Queue filetée 15/21, alésée 12,3 mm. Douille de raccord : lisse 10/12, ou, à la demande filetée 12/17.

N° 267 ROBINET SIMPLE 15/21 à bec relevé. **POUR LAVABO.** Convient à tous nos modèles de lavabos. Queue filetée 15/21, alésée 12,3 mm. Douille de raccord : lisse 10/12, ou, à la demande, filetée 12/17.

N° 261 ROBINET A LEVIER 15/21 FERMANT SEUL, non antibélier, à bec relevé, **POUR LAVABO**. Convient à tous nos modèles de lavabos. Queue filetée 15/21, alésée 12,3 mm. Douille de raccord : lisse 10/12, ou, à la demande, filetée 12/17.

N° 275 ROBINET SIMPLE 15/21 POUR BIDET. Convient à tous nos modèles de bidets. Queue filetée 15/21, alésée 12,3 mm. Douille de raccord : lisse 10/12, ou, à la demande, filetée 12/17.

N° 273 ROBINET A LEVIER 15/21 FERMANT SEUL, non antibélier. **POUR BIDET.** Queue filetée 15/21, alésée 12,3 mm. Douille de raccord : lisse 10/12, ou, à la demande, filetée 12/17.

N° 474 ROBINET DE POSTE D'EAU 15/21 avec raccord coudé.

N° 88 CLOCHE pour la manœuvre de nos robinets. Tous les robinets représentés dans cet album sont équipés d'une cloche semblable. La cloche peut être remplacée par un croisillon " Cabestan " N° 98 ou 99, selon la taille du robinet (voir ci-contre et ci-dessous).

N° 98 / N° 99 CROISILLON " CABESTAN " pouvant remplacer la cloche de chacun de nos robinets :
N° 99 Grand modèle pour les robinets de baignoires.
N° 98 Petit modèle pour tous les autres robinets.

ROBINETTERIES D'ALIMENTATION ET BONDES DE LAVABOS

en cuivre chromé.

N° 252 ROBINETTERIE MÉLANGEUSE 15/21, alésée 12,3 mm **A COL DE CYGNE ORIENTABLE.** Raccords lisses : 10/12, ou, à la demande, filetés 12/17. Convient à tous nos modèles de lavabos dont la table est percée de trois trous : deux pour les robinets et un pour le col de cygne. La hauteur et la forme du col de cygne permettent de se doucher la tête aisément. Peut être prévue sur demande, pour permettre l'adjonction d'un tuyau flexible D 19 avec poignée shampooing D 24 au bout du bec (voir pages 42 et 43).

N° 283 ROBINETTERIE MÉLANGEUSE 15/21, alésée 12,3 mm. Raccords lisses 10/12, ou, à la demande, filetés 12/17. Convient aux lavabos dont la table est percée de deux trous seulement. Peut recevoir un flexible D 19 muni d'une poignée shampooing D 24 (voir pages 42 et 43).

N.-B. — Les cloches des robinets peuvent être remplacées par croisillons "Cabestan" (pages 98 et 99).

N° 2298 BONDE A BOUCHON, à chaînette, sans trop-plein. Pour lave-mains N° 460 et le lavabo N° 464 avec trop-plein à petits trous. Complétée par une grille de trop-plein, elle peut convenir à tous nos lavabos. Corps de bonde fileté 33/42, diamètre intérieur du raccord de départ : 30 mm.

N° 2476 BONDE A GRILLE pour lavabo N° 5001 (pages 84 et 85) et poste d'eau N° 614 (pages 96 et 97). Corps de bonde fileté 33/42, diamètre intérieur du raccord de départ : 30 mm.

283
2476
2298
252

PORCHER
2322

N° 2322 - VIDAGE DE LAVABOS ET DE BIDETS

en cuivre chromé.

Brevet N° 991 239 S. G. D. G.

Corps de bonde fileté 33/42. Diamètre intérieur du raccord de départ 30 mm.

Poids approximatif : 0,800 kg.

Ce vidage est d'une étanchéité absolue. Il ne comporte qu'un seul joint (inévitable) celui de la bonde sur la céramique, qu'il est facile de réaliser d'une manière parfaite. L'eau ne peut suinter à l'extérieur par aucun organe ou passage d'un mécanisme quelconque.

Sa manipulation est simple. Il suffit de lever ou d'abaisser la manette d'un doigt, sans effort. Le clapet monte et descend verticalement. Il est guidé par sa tige qui passe au travers de deux barrettes à l'intérieur du corps de bonde. Il ne peut pas sortir de son logement sans une manœuvre de dévissage, ce qui supprime le risque de perte et met un obstacle au démontage inutile et par jeu.

Pour enlever le clapet, il faut le lever jusqu'au moment où on le sent bloqué. Tourner ensuite pour dévisser. Le clapet est libéré dès l'instant qu'il est dévissé. Pour le remonter, procéder en sens inverse.

Le vidage N° 2322 et notre type de trop-plein (utilisé sur tous nos lavabos et bidets) sont adaptés l'un à l'autre. Notre trop-plein est conforme aux " NORMES " édictées en cette matière.

Toutes les parties du trop-plein, toutes les pièces du mécanisme sont accessibles. Leur nettoyage est aisé, de sorte qu'elles sont maintenues en état de propreté. Nous avons voulu, en effet, éviter les inconvénients des trop-pleins plats, à section insuffisante, et qui, d'un accès difficile, sinon impossible, deviennent le réceptacle des impuretés qui s'y déposent inévitablement et constituent ainsi un foyer antisanitaire.

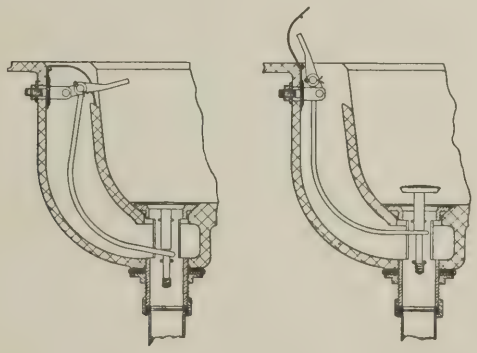

N° 2322 - VIDAGE DE LAVABOS ET DE BIDETS

(suite)

La gravure ci-contre démontre l'aisance avec laquelle on procède au nettoyage du trop-plein dont l'accès est facile. Il suffit de lever la grille de trop-plein qui est articulée à cet effet.
Le trop-plein peut ainsi être maintenu en état de propreté. D'où suppression des mauvaises odeurs provoquées par l'amas des impuretés dans une cavité inaccessible.

LE TROP-PLEIN PORCHER EST "SANITAIRE"

SIPHONS DE LAVABOS ET BIDETS

en cuivre blanchi ou chromé.

Ils complètent le vidage N° 2322 et les bondes N°s 2298 et 2476 (voir pages 100 à 103).

N° 536 SIPHON DÉPART HORIZONTAL à joint américain.

N° 546 LE MÊME, mais à joint plat.

N° 537 SIPHON DÉPART VERTICAL à joint américain.

N° 547 LE MÊME, mais à joint plat.

N.-B. — Tous ces siphons sont en tube, donc parfaitement lisses à l'intérieur. Les risques d'engorgement sont ainsi supprimés. Diamètre intérieur du raccord de départ : 28 mm.

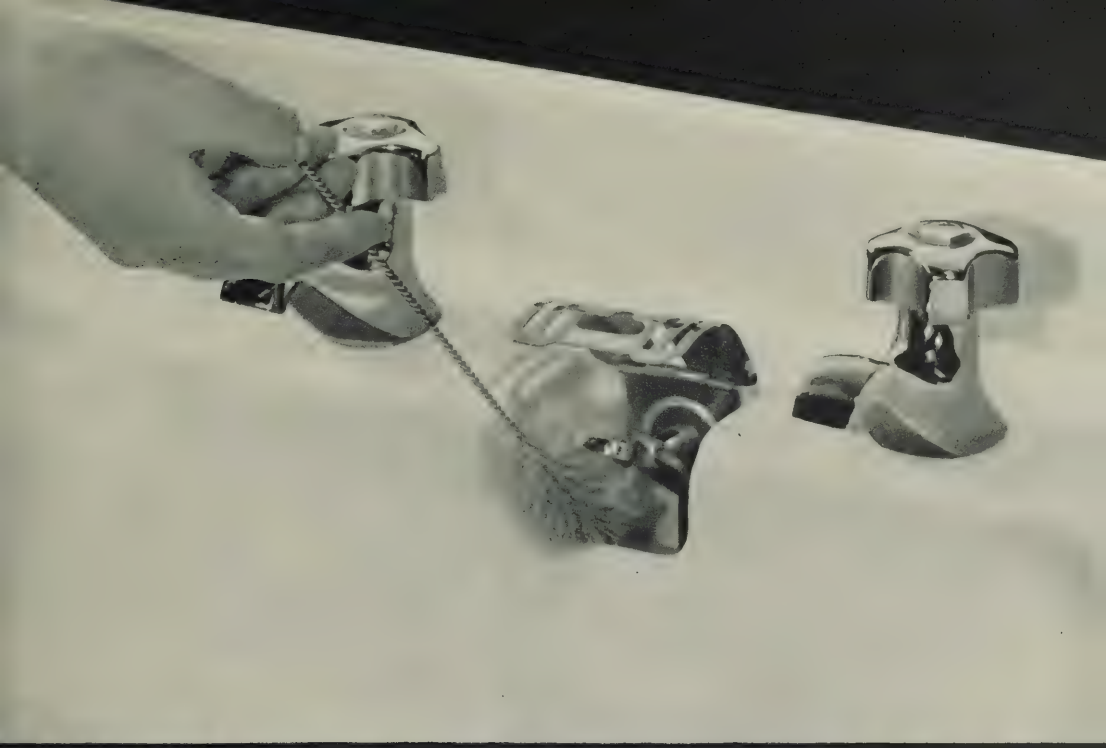

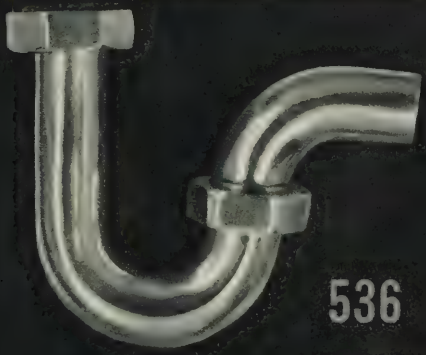

536

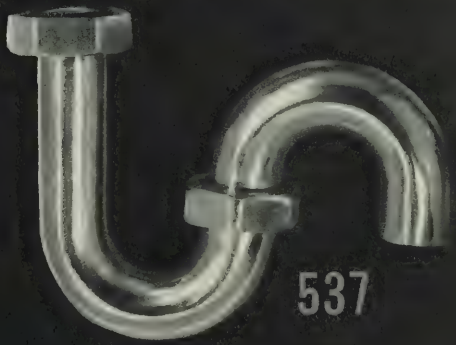

537

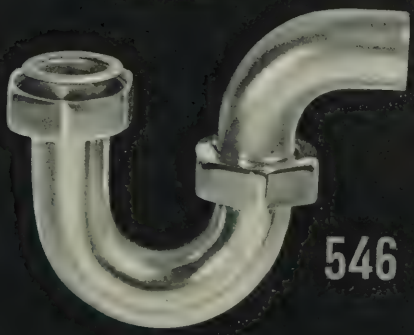

546

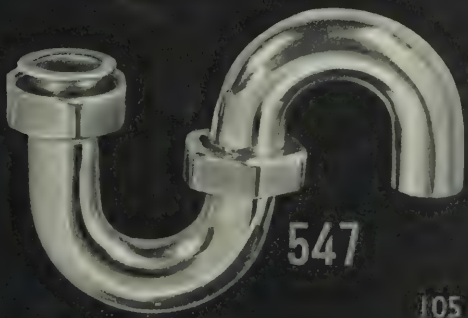

547

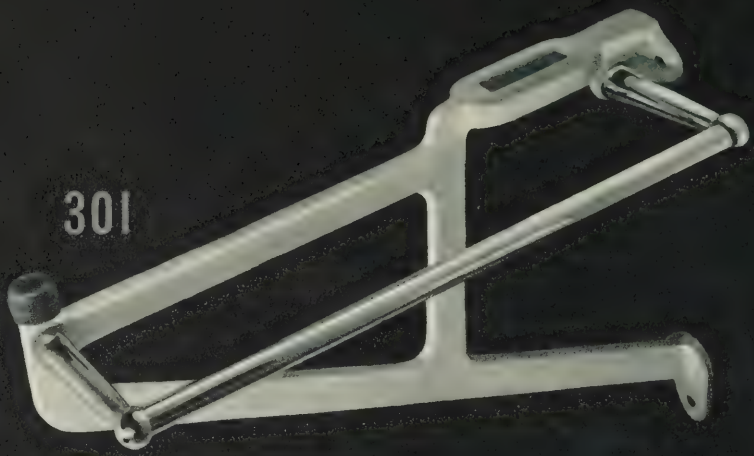
301

302

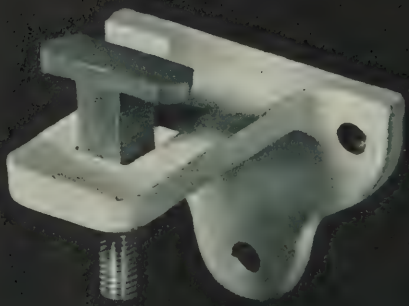
2331

2332

2341

CONSOLES ET ATTACHES POUR LAVABOS

N° 301 CONSOLE FONTE. Permet d'écarter le lavabo du mur. Convient à nos modèles N°s 234, 244. Se complète avec le TÉ N° 2332 (voir ci-dessous). Représentée ci-contre avec porte-serviettes N° 318 en cuivre chromé.

N° 302 CONSOLE FONTE. Convient à nos lavabos N° 235 et N° 245. Peut recevoir un porte-serviettes N° 318 en cuivre chromé.

N° 2331 ATTACHE FONTE ET TÉ EN CUIVRE. Permet d'écarter le lavabo du mur. Convient à nos modèles N°s 3234, 3244, 3235, 3245, 7001. 1re grandeur, 7002, 8001. 1re grandeur et N° 8002.

N° 2332 TÉ EN CUIVRE. Complète la console fonte N° 301, constitue avec la partie fonte l'attache N° 2331.

N° 2341 ATTACHE FONTE spéciale pour lavabos N° 7001 2e grandeur, N° 8001 2e grandeur et N° 180.

N° 318 PORTE-SERVIETTES en cuivre chromé. Se monte sur les consoles N° 301 et N° 302. Donc, pour un lavabo sur consoles, deux porte-serviettes peuvent être prévus. Représenté ci-contre avec la console N° 301.

ACCESSOIRES DE SALLES DE BAINS

en grès porcelaine de Revin.

Se fabriquent en blanc et en couleur.

N° 71 PORTE-PEIGNOIR.

N° 490 PORTE-MANTEAUX.

N° 8330 TABLETTE "MAJOR". Dimensions : 0,70 × 0,15.

N° 394 TABLETTE. Convient aux lavabos N°s 234, 235, 244, 245, 3234, 3235, 3244 et 3245.

Trois grandeurs : 0,70 m × 0,13 m. Poids : 6 kg.
0,60 m × 0,13 m. Poids : 5 kg.
0,55 m × 0,13 m. Poids : 4,5 kg.

N° 782 PORTE-BALAI.

782

71

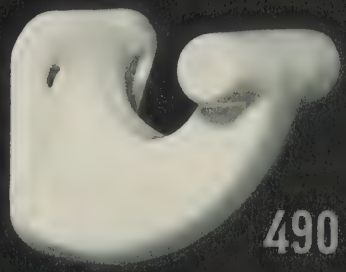

490

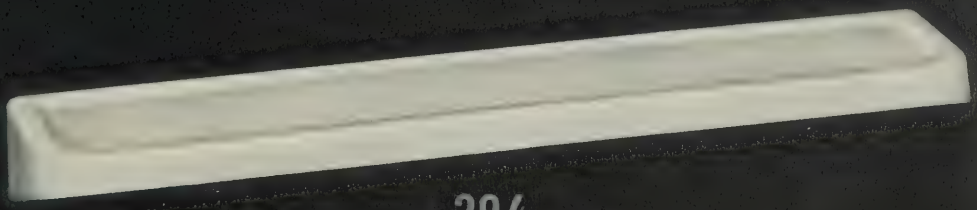

394

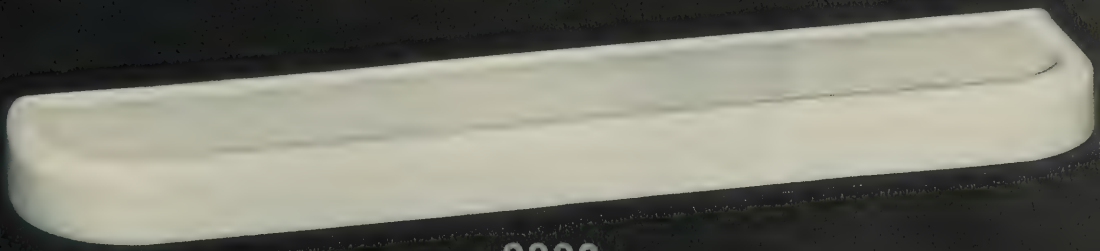

8330

437

444

489

448

488

491

ACCESSOIRES DE SALLES DE BAINS

en grès porcelaine de Revin.

Peuvent être fournis en blanc ou en couleur.

N° 437 PORTE-SAVON DOUBLE se scellant dans le mur. Longueur : 0,33 m. Largeur : 0,18 m. Épaisseur à encastrer : 0,03 m.

N° 444 PORTE-SAVON - PORTE-ÉPONGE AVEC BARRE D'APPUI, se scellant dans le mur. Longueur : 0,33 m. Largeur : 0,18 m. Saillie : 0,10 m. Épaisseur à encastrer : 0,04 m.

N° 448 PORTE-SAVON se scellant dans le mur. Longueur : 0,18 m. Largeur : 0,18 m. Épaisseur à encastrer : 0,04 m.

N° 488 PORTE-SAVON A GRILLE MOBILE. Longueur : 0,12 m. Largeur : 0,10 m.

N° 489 PORTE-ÉPONGE. Longueur : 0,20 m. Largeur : 0,13 m.

N° 491 PORTE-GOBELET.

ACCESSOIRES DE SALLES DE BAINS
PORTE-SERVIETTES

N° 66 **PORTE-SERVIETTES** à genouillère en cuivre chromé avec 2 branches en grès porcelaine blanc ou de couleur, armées intérieurement. Longueur : 0,46 m.

N° 69 **PORTE-SERVIETTES** à deux branches rondes, articulées, entièrement en cuivre chromé. Longueur : 0,69 m.

N° 54 **PORTE-SERVIETTES** à une branche fixe, entièrement en grès porcelaine de Revin. Longueur : 0,50 m. Saillie : 0,09 m. Peut être fourni en blanc ou en couleur.

N° 78 **PORTE-SERVIETTES** à deux branches fixes, entièrement en grès porcelaine de Revin. Longueur : 0,54 m. Saillie : 0,14 m. Peut être fourni en blanc ou en couleur.

N° 72 **PORTE-SERVIETTES MOBILE SUR PIED** entièrement en cuivre chromé avec 4 pieds munis de tampons caoutchouc. 3 barres horizontales dont celle du milieu plus haute que les deux autres. Hauteur totale : 0,80 m. Largeur totale : 0,60 m. Extrêmement pratique en raison de sa mobilité.

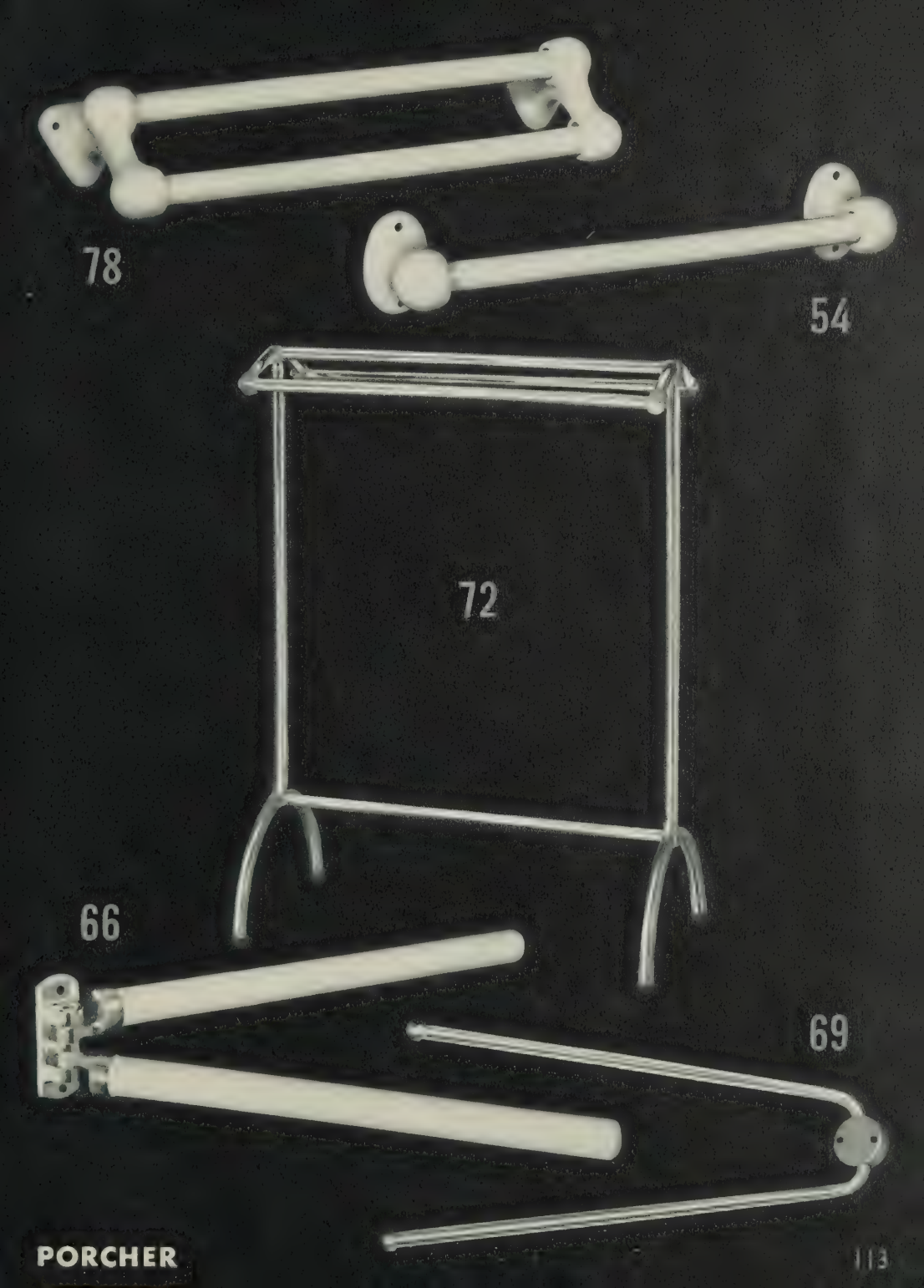
78
54
72
66
69

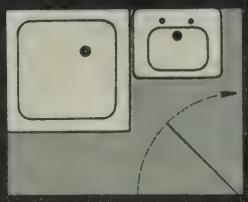
1

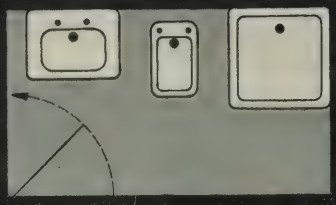
2

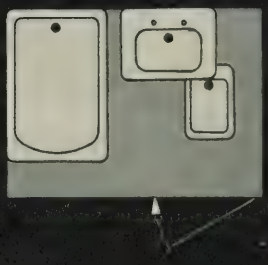
3

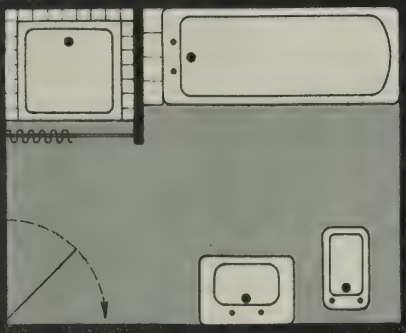
4

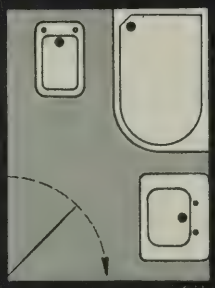
5

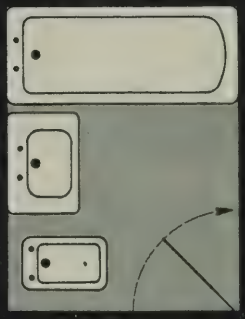
6

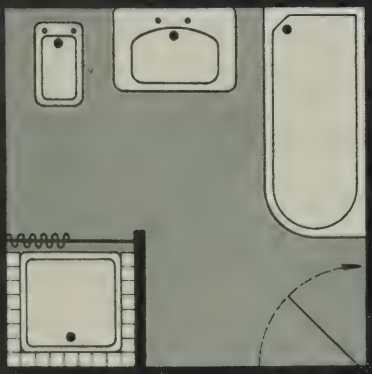
7

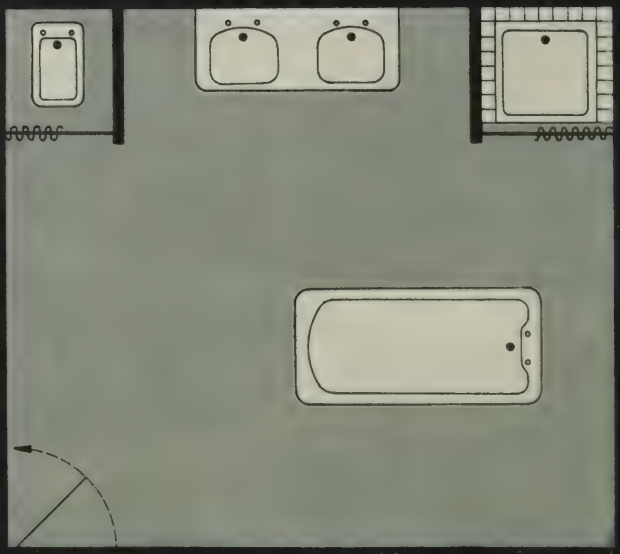
8

NOUS PROPOSONS QUELQUES SALLES DE BAINS ET SALLES D'EAU...

Nous donnons ci-contre quelques exemples des multiples ensembles qui peuvent être réalisés avec nos appareils.
Certes ils ont été tracés sans imaginer un obstacle matériel quelconque de nature à en modifier le dessin. Ils n'en constituent pas moins des types d'installations. Comme nous indiquons pour chacun d'eux la surface nécessaire, il est permis d'établir une relation utile entre cette surface et les appareils employés.

1. **RECEVEUR DE DOUCHE-BAC A LAVER N° 726** en fonte émaillée ou **N° 108** en grès porcelaine de Revin (pages 30 et 31). Un **LAVABO** de 0,60 m × 0,48 m (pages 80 à 85, 90 et 91).
   Dimensions de la pièce : 1,65 m × 1,30 m. Surface : 2,15 m².
   Voir gravures et texte pour cet ensemble aux pages 32 à 35.

2. **RECEVEUR DE DOUCHE N° 102 ou 106** (pages 28 et 29). **LAVABO** de 0,65 m × 0,48 m (pages 80 à 85, 90 et 91). **BIDET 145** (pages 68 et 69).
   Dimensions de la pièce : 2,25 m × 1,30 m. Surface : 3 m² environ.

3. **BAIGNOIRE FONTE ÉMAILLÉE "PARVA"** (pages 10 et 11) ou **"PYGMÉE"** (pages 6 et 7). **LAVABO** de 0,65 m × 0,48 m (pages 80, 81, 84 et 85). **BIDET PIVOTANT N° 140** (pages 68 et 69).
   Dimensions de la pièce : 1,75 m × 1,30 m. Surface : 2,30 m².

4. **BAIGNOIRE** fonte émaillée **"BERNOISE"** (pages 8 et 9) avec revêtement de face en fonte émaillée (pages 74 et 75). **LAVABO** de 0,65 m × 0,48 m (pages 80 à 85, 90 et 91). **BIDET N° 144** (pages 66 et 67). **TUB N° 102** ou **N° 106** (pages 28 et 29).
   Dimensions de la pièce : 2,75 m × 2,20 m. Surface : un peu plus de 6 m².

5. **BAIGNOIRE "MINOR"** en grès porcelaine de Revin (pages 20 et 21). **LAVABO** de 0,60 m × 0,48 m. **BIDET N° 145.**
   Dimensions de la pièce : 1,90 m × 1,40 m. Surface : 2,70 m².

6. **BAIGNOIRE** fonte émaillée **"ARDENNAISE"** (pages 6 et 7) avec revêtement de face en fonte émaillée (pages 74 et 75). **LAVABO** de 0,70 m × 0,50 m (pages 80 à 85, 90 et 91). **BIDET N° 144** (pages 66 et 67).
   Dimensions de la pièce : 2,10 m × 1,60 m. Surface : 3,40 m².

7. **BAIGNOIRE "MAJOR"** en grès porcelaine de Revin (pages 24 et 25). **LAVABO "MAJOR" N° 8001** de 0,85 m × 0,575 m (pages 88 et 89). **BIDET "MAJOR"** (pages 66 et 67). **TUB N° 102** ou **N° 106** (pages 28 et 29).
   Dimensions de la pièce : 2,60 m × 2,50 m. Surface : 6,50 m².

8. **BAIGNOIRE "RAMSÈS"** en grès porcelaine de Revin (pages 22 et 23). **LAVABO "RAMSÈS" N° 7002** à deux cuvettes (pages 78 et 79). **BIDET "RAMSÈS"** (pages 64 et 65). **TUB N° 102** (pages 28 et 29). Dimensions de la pièce : 4,20 × 3,70 m. Surface : 15,60 m².

URINOIRS APPLIQUES

N° 502 URINOIR DE FACE A BEC en grès porcelaine de Revin avec arrivée d'eau circulaire.
Poids approximatif : 6 kg.

N° 509 DOUILLE D'ARRIVÉE pour urinoirs N° 502 et N° 504. Cette douille est munie d'une vis pointeau qui permet le réglage du débit d'eau.

N° 512 DOUILLE DE DÉPART en cuivre chromé pour urinoirs N° 502 et N° 504.

N° 536 SIPHON en cuivre chromé, départ horizontal, joint américain.

N° 546 LE MÊME, mais à joint plat.

N° 537 SIPHON en cuivre chromé, départ vertical, joint américain.

N° 547 LE MÊME, mais à joint plat.

Tous ces siphons sont en tube, donc parfaitement lisses à l'intérieur. Les risques d'engorgement sont ainsi supprimés. Diamètre intérieur du raccord de départ : 28 mm.

N° 504 URINOIR D'ANGLE A BEC en grès porcelaine de Revin avec arrivée d'eau circulaire.
Poids approximatif : 6,5 kg.

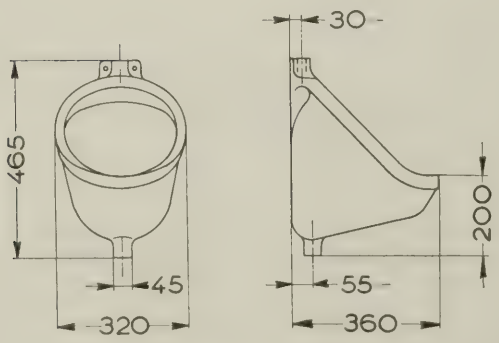

URINOIR N° 502

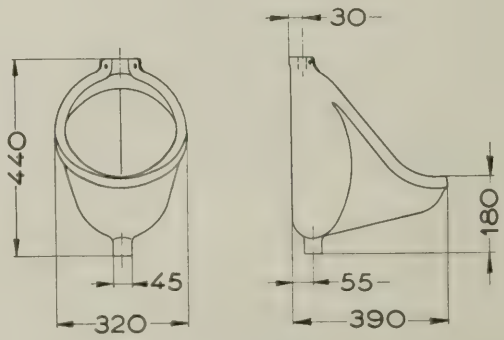

URINOIR N° 504

Les cotes des croquis sont exprimées en millimètres.

502

512

504

509

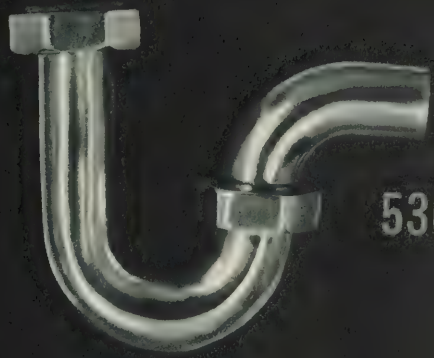
536

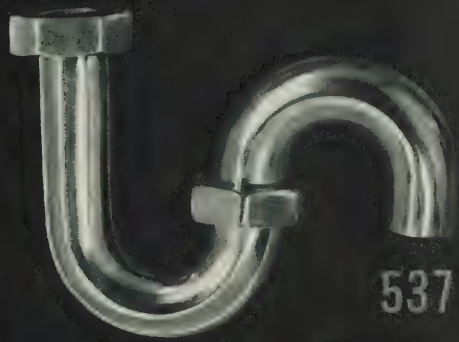
537

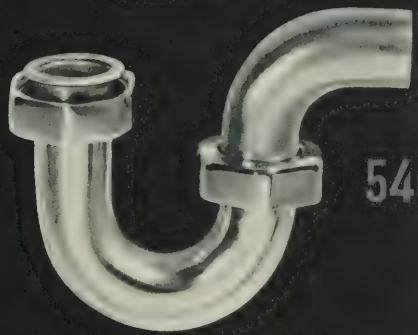
546

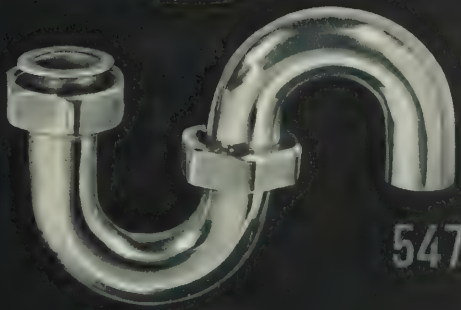
547

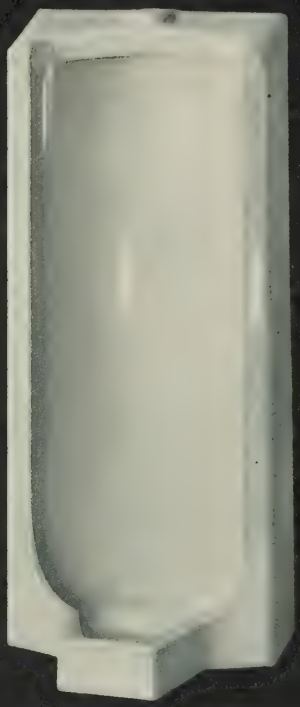

541

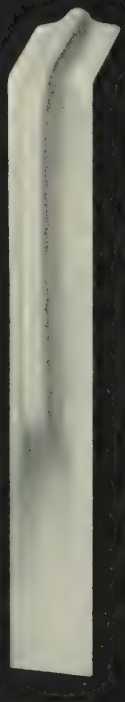

2541

851

580

PORCHER

INSTALLATION D'URINOIRS STALLES

N° 541 STALLE D'URINOIR en grès porcelaine de Revin. En une seule pièce. S'encastre dans le sol. Permet de réaliser des installations en série d'un nombre important de places.

Poids approximatif : 63 kg.

N° 2541 COUVRE-JOINT en grès porcelaine de Revin. En une seule pièce. S'intercale entre deux stalles.

Poids approximatif : 17 kg.

N° 580 BONDE A GRILLE en cuivre chromé. Se monte sur la stalle N° 541 qu'elle complète.

Poids : 0,600 kg.

N° 851 QUEUE DE CARPE en cuivre. Alimentation de la stalle N° 541. Cette queue de carpe est munie d'une vis pointeau qui permet le réglage du débit d'eau.

Poids : 0,250 kg.

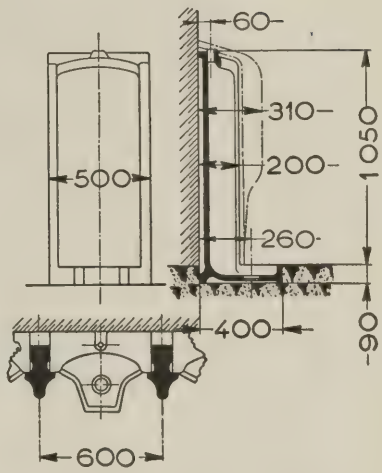

Les cotes du croquis sont exprimées en millimètres.

PORCHER

INSTALLATION D'URINOIRS A 3 PLACES

présentée à titre documentaire.

Cette installation comprend :

3 stalles N° 541.

2 couvre-joint N° 2541.

3 bondes à grille N° 580.

3 queues de carpe N° 851 à débit d'eau réglable (à chaque stalle).

Hauteur de l'installation au-dessus du sol : 1 050 mm.

Largeur de l'installation : 1 700 mm.

Largeur à prévoir par place supplémentaire : 600 mm.

Les stalles d'urinoir N° 541 peuvent être alimentées par nos réservoirs " Automatique ". Le réservoir " Automatique " de 10 litres N° 820 peut alimenter une installation de 1 stalle ou de 2 stalles. Pour des installations de 3 stalles ou de 4 stalles, utiliser le réservoir " Automatique " de 20 litres N° 822.

N° 563 - CUVETTE DE LABORATOIRE

en grès porcelaine de Revin.

Deux grandeurs : 1re grandeur : 0,30×0,15. Poids approximatif : 2 kg. - 2e grandeur : 0,15×0,15. Poids approximatif : 1,2 kg. A bords plats, la cuvette N° 563 peut s'encastrer dans les tables de laboratoires à la place de 2 carreaux 15×15 pour la 1re grandeur et d'un carreau 15×15 pour la 2e grandeur. Le raccordement à la vidange s'effectue par scellement de la tubulure de sortie de 50 mm de diamètre extérieur sur la canalisation. Une grille de fond en céramique N° 663 peut être fournie, qui se pose dans la feuillure du départ et évite que de petits objets soient entraînés dans la vidange.

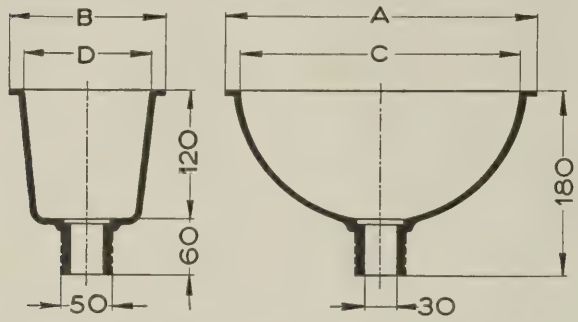

2 grandeurs :	A	B	C	D
1re grandeur	300	150	270	120
2e grandeur	150	150	120	120

ÉLÉMENTS DE CANALISATION en porcelaine vitrifiée, pour vidange de cuvette n° 563.

N° 670 TUYAU DROIT. Longueur utile : 385 mm. Diamètre intérieur : 40 mm. Poids : 1,250 kg.

N° 671 Ces deux éléments rentrent l'un dans l'autre.
N° 672 (N° 671 dans N° 672) pour former une jonction à coulisse d'une longueur minima de 120 mm et maxima de 200 mm.
N° 671, diam. intér. : 40 mm. Poids : 0,5 kg.
N° 672, diamètre intérieur moyen : 60 mm. Poids : 0,4 kg.

N° 673 JONCTION DOUBLE. Longueur utile : 180 mm Diam. intér. : 40 mm. Poids : 1,2 kg.

N° 674 JONCTION SIMPLE. Longueur utile : 250 mm. Diam. intér. : 40 mm. Poids : 1,2 kg.

Les cotes du tableau et du croquis sont exprimées en millimètres.

N° 566 - CUVE A LAVER

en grès porcelaine de Revin.

Poids approximatif : 58 kg.

Émaillée intérieurement et extérieurement sur les quatre faces. Bords droits. Trop-plein intérieur. Peut se poser à plat, ou sur un bâti, ou sur tout autre mode de support dont les dimensions conviennent.

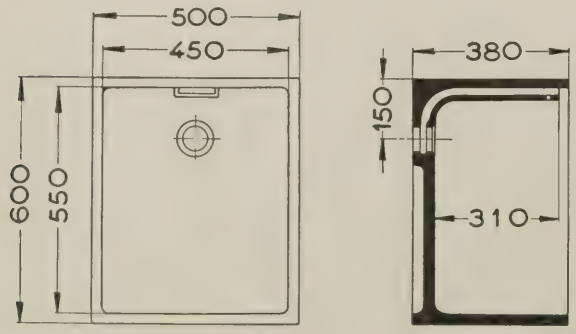

S'équipe avec une bonde à bouchon N° 596 genre N° 598 (page 137) mais spécialement prévue pour cette cuve, diamètre intérieur du raccord de départ : 40 mm.

Ou encore avec nos bondes siphon Nos 522 et 523 (pages 138 et 139) et aussi avec la bonde N° 408 (pages 36 et 37).
(Voir pages 134 à 137, les robinetteries d'alimentation Nos 478, 480, 587 et 1478.)

Les cotes du croquis sont exprimées en millimètres.

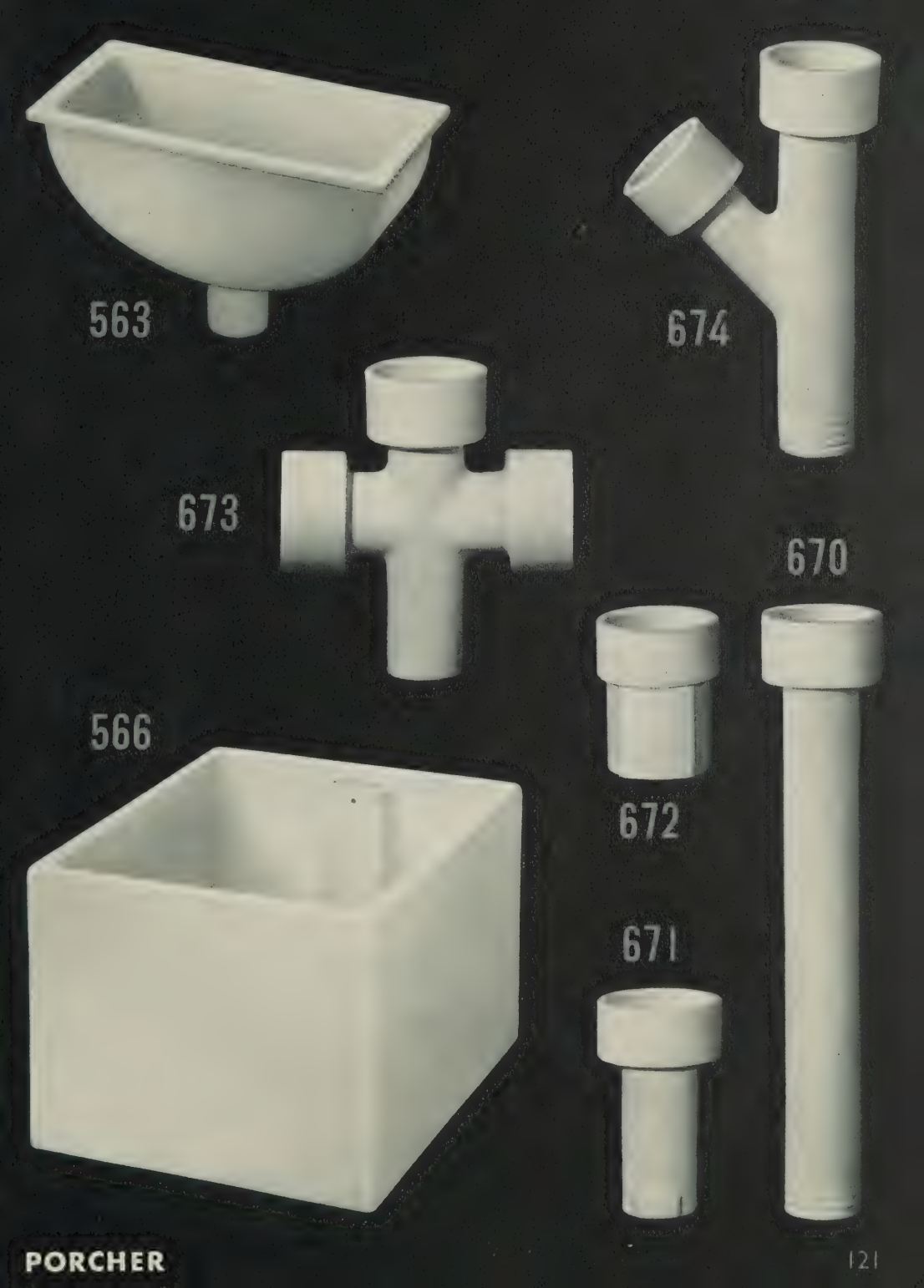
563
674
673
670
566
672
671

573

PORCHER

574

N° 573 - ÉVIER RECTANGULAIRE ET PROFOND

en grès porcelaine de Revin,

bords droits.

Se monte avec l'une des bondes ci-après :

N° 588, N° 591, N° 592, N° 520, N° 521 (pages 138 et 139).

Voir pages 134 à 137 nos robinetteries d'alimentation pour éviers N° 587, N° 478, N° 480, N° 1478, et pages 130 et 131 notre égouttoir N° 575 qui s'adapte sur l'évier N° 573.

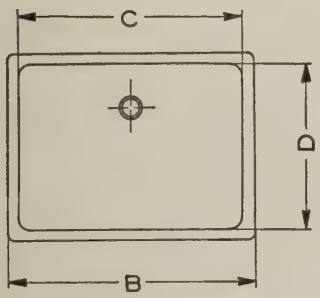

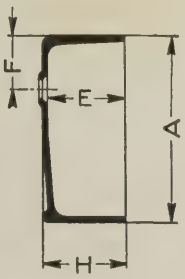

3 GRANDEURS

	I	II	III
A	550	500	450
B	900	750	600
C	850	700	550
D	500	450	400
E	180	180	180
F	130	130	130
H	200	200	180
Poids	55 kg	40 kg	30 kg

Les cotes du tableau sont exprimées en millimètres.

PORCHER

N° 574 - ÉVIER RECTANGULAIRE

en grès porcelaine de Revin,

bords antérieur et latéraux arrondis.

Alimentation par nos robinetteries N° 587, N° 478, N° 480 et N° 1478. (Voir pages 134 à 137).

Vidange par nos bondes N° 588, N° 591, N° 592, N° 520, N° 521. (Voir pages 138 et 139).

Notre égouttoir N° 575 (pages 130 et 131) s'adapte sur l'évier N° 574.

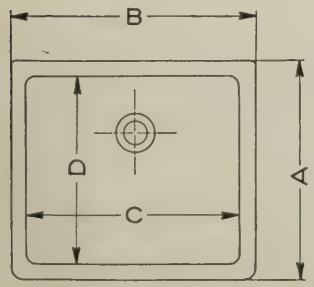

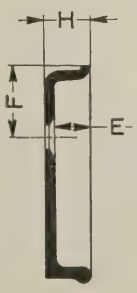

6 GRANDEURS

	I	II	III	IV	V	VI
A	550	550	500	500	400	400
B	900	800	700	600	600	500
C	830	730	630	540	540	430
D	480	480	430	430	340	330
E	110	110	110	110	110	110
F	120	120	120	120	120	120
H	130	130	130	130	130	130
Poids	37 kg	33 kg	27 kg	23 kg	20 kg	18 kg

Les cotes du tableau sont exprimées en millimètres.

ÉVIER A ÉGOUTTOIR

en grès porcelaine de Revin.

Évier à bords droits avec égouttoir attenant d'une seule pièce.

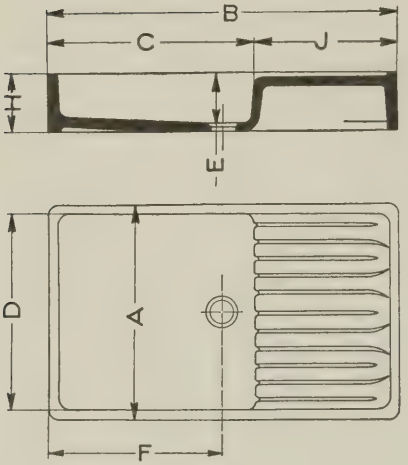

N° 558
AVEC ÉGOUTTOIR A DROITE

N° 559
AVEC ÉGOUTTOIR A GAUCHE

Se monte avec l'une des bondes ci-après : N° 591, N° 588, N° 592, N° 520, N° 521 (pages 138 et 139).

Voir pages 134 à 137 nos robinetteries d'alimentation pour éviers N° 587, N° 478, N° 1478 et N° 480.

2 GRANDEURS

	A	B	C	D	E	F	H	J	Poids
I	500	1000	580	430	130	490	150	420	44 kg
II	500	850	500	430	130	405	150	350	37 kg

Les cotes du tableau sont exprimées en millimètres.

PORCHER

N° 572 - ÉVIER MONOBLOC A DEUX ÉGOUTTOIRS

en grès porcelaine de Revin,

à bords droits.

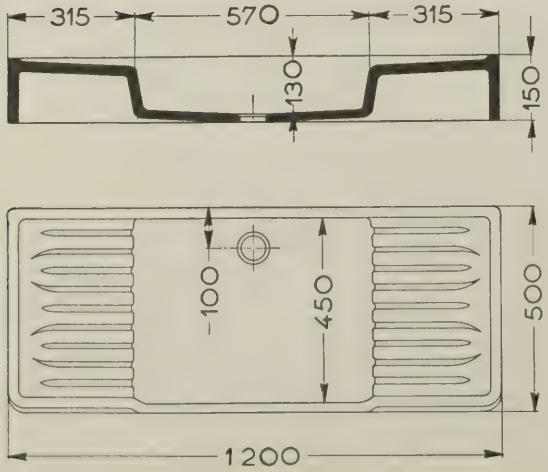

Se monte avec l'une des bondes ci-après : N° 591, N° 588, N° 592, N° 520, N° 521 (pages 138 et 139).

Voir pages 134 à 137, nos robinetteries d'alimentation pour éviers N° 587, N° 478, N° 1478 et N° 480.

Dimensions : 1,20 m × 0,50 m.

Poids approximatif : 55 kg.

Les cotes du croquis sont exprimées en millimètres.

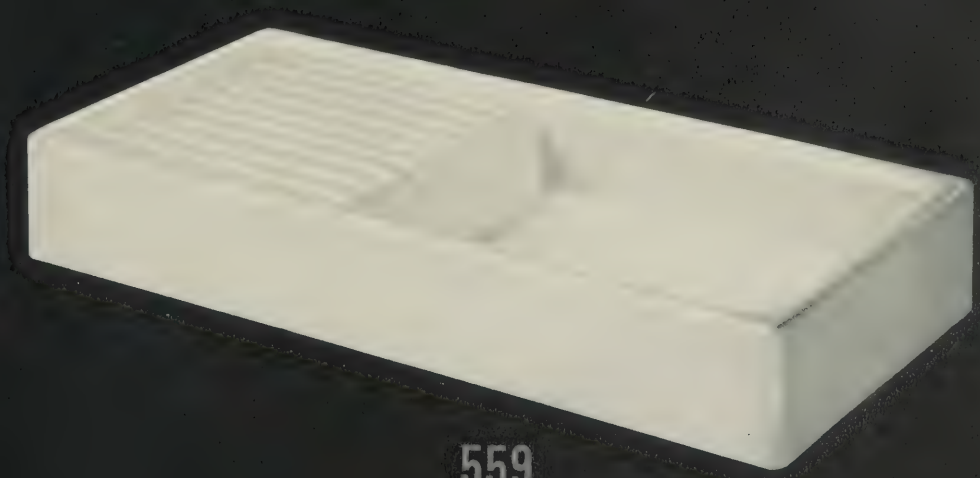

559

PORCHER

572

564

PORCHER

570

N° 564 - TIMBRE D'OFFICE A UN COMPARTIMENT

en grès porcelaine de Revin,

à bords droits.

Se monte avec l'une des bondes ci-après : N° 598, N° 522 et N° 523 (pages 136 à 139).
Voir pages 134 à 137 nos robinetteries d'alimentation pour timbres N° 587, N° 478, N° 1478 et N° 480.

Voir pages 130 et 131 notre modèle d'égouttoir en grès porcelaine N° 575 qui s'adapte sur le timbre d'office N° 564.

3 GRANDEURS

	I	II	III
A	550	500	450
B	900	750	600
C	850	700	550
D	500	450	400
E	180	180	180
F	150	140	140
G	250	250	230
H	200	200	180
Poids	55 kg	40 kg	30 kg

Les cotes du tableau sont exprimées en millimètres.

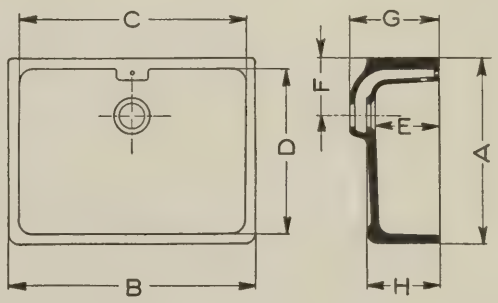

PORCHER

N° 570 - TIMBRE D'OFFICE A DEUX COMPARTIMENTS

en grès porcelaine de Revin,

à bords droits.

Se monte avec l'une des bondes ci-après : N° 598, N° 522, N° 523, N° 599 (pages 136 à 139).

Voir pages 134 à 137 nos robinetteries d'alimentation pour timbres N° 587, N° 478, N° 1478, N° 480 et pages 130 et 131 notre égouttoir N° 575 qui s'adapte sur le timbre N° 570.

2 GRANDEURS

	I	II
A	540	540
B	1070	900
C	485	385
D	470	470
E	210	210
F	110	110
G	285	285
H	240	240
Poids	80 kg	60 kg

Les cotes du tableau et du croquis sont exprimées en millimètres.

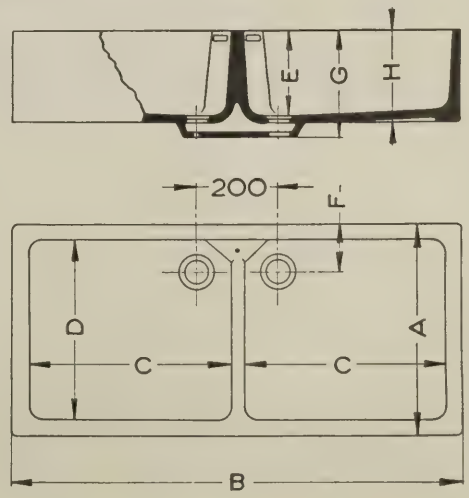

TIMBRES MONOBLOCS A DEUX CUVES, UN ÉGOUTTOIR, UNE TABLE

en grès porcelaine de Revin.

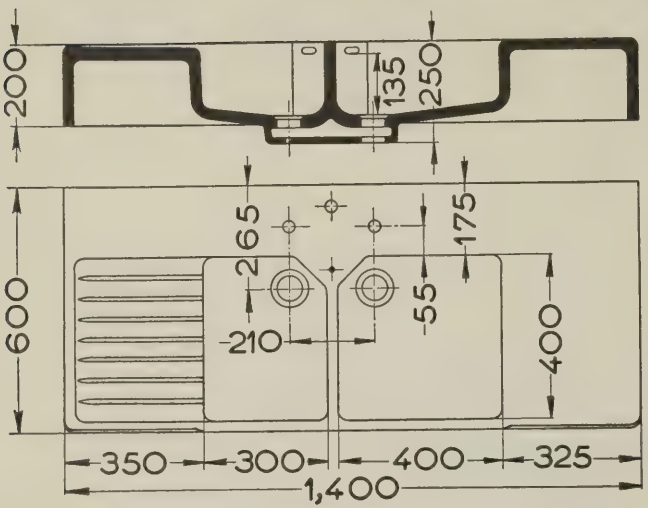

TIMBRE N° 549

Les dimensions de chaque cuve ont été calculées en raison du service que chacune d'elles doit assurer. La plus grande est destinée au lavage et l'autre au rinçage. L'égouttoir est à gauche, ce qui est la position le plus généralement adoptée. Grande table à droite prolongée sur toute la longueur du timbre, derrière les deux cuves et l'égouttoir.

Alimentation des deux cuves par une seule robinetterie mélangeuse spéciale N° 477 (pages 134 et 135 et ci-contre) à bec orientable se fixant sur et au travers de la table arrière.

Vidange au moyen de deux bondes dont l'une N° 599 pour la cuve de gauche a pu être réduite au minimum, donc de faible prix, grâce à la disposition de la céramique. (Voir pages 136 et 137 la bonde N° 599). L'autre cuve peut être équipée avec l'une des bondes ci-après : N° 598, N° 522 ou N° 523 (pages 136 à 139).

Les cloches des robinets peuvent être remplacées par des croisillons "Cabestan" (pages 98 et 99).

N° 549 : 1,40 m × 0,60 m. Poids approximatif : 106 kg.

N° 579 : 1,70 m × 0,55 m. Poids approximatif : 110 kg.

TIMBRE N° 579

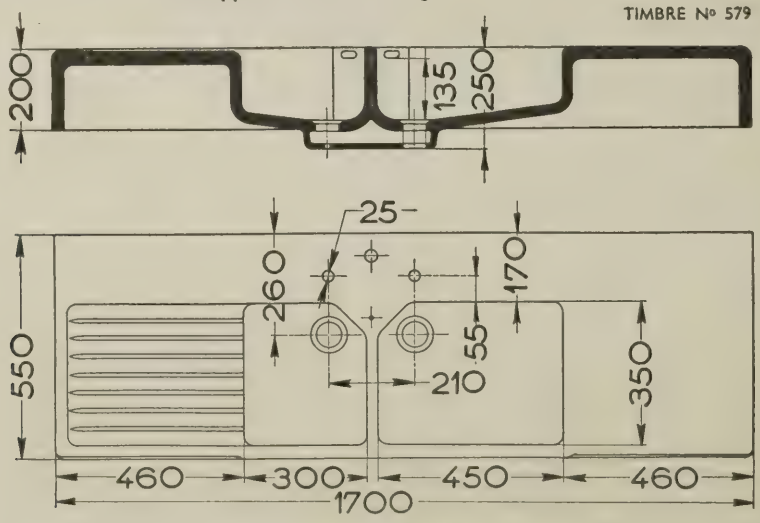

Les cotes des croquis sont exprimées en millimètres.

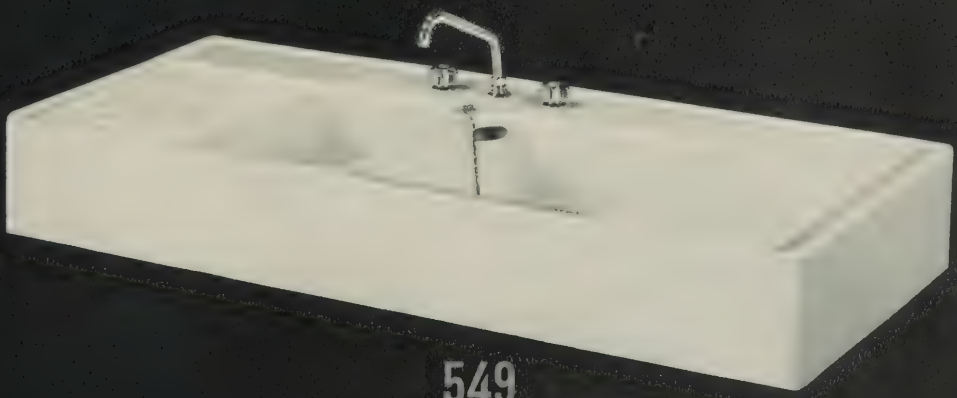

549

PORCHER

579

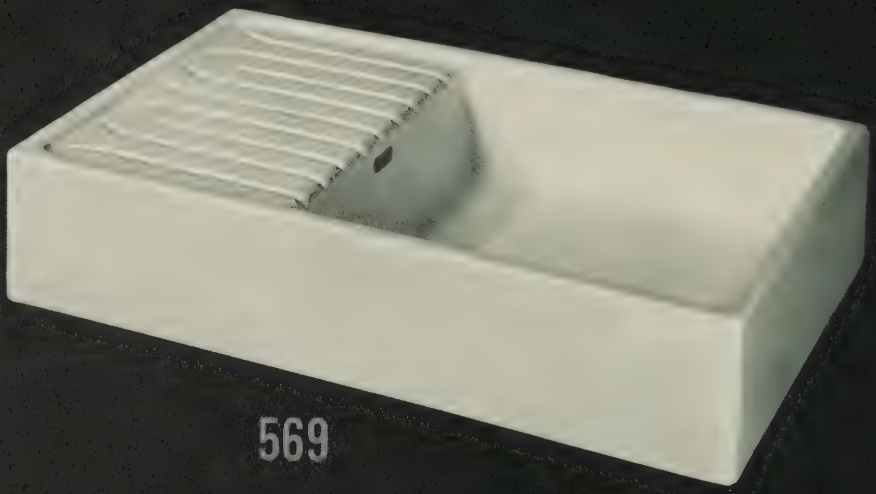

569

PORCHER

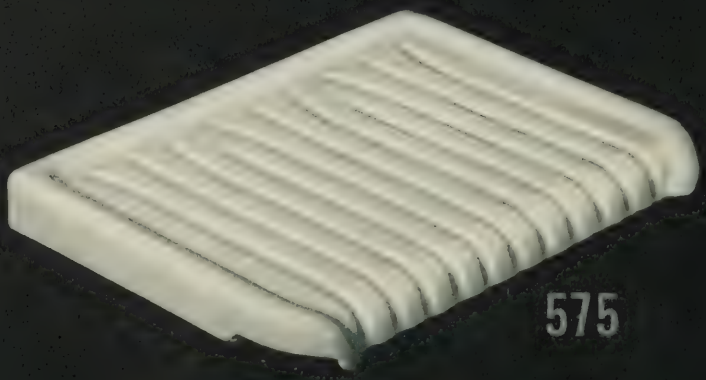

575

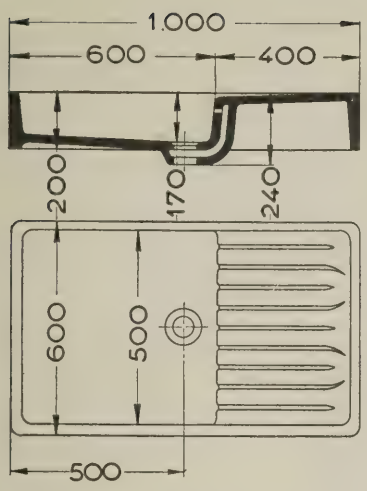

TIMBRE D'OFFICE MONOBLOC A UN ÉGOUTTOIR ATTENANT

en grès porcelaine de Revin,

à bords droits.

N° 568 AVEC ÉGOUTTOIR A DROITE

N° 569 AVEC ÉGOUTTOIR A GAUCHE

Dimensions : 1 m × 0, 60 m.

Poids approximatif : 65 kg

Se monte avec l'une des bondes ci-après : N° 598, N° 522, N° 523 (pages 136 à 139).

Voir pages 134 à 137 nos robinetteries d'alimentation pour timbres N° 587, N° 478, N° 1478 et N° 480.

PORCHER

N° 575 - ÉGOUTTOIR

en grès porcelaine de Revin.

Se place soit à droite, soit à gauche des éviers ou des timbres d'office qu'il complète.

		I	II	III	IV
1re grandeur pour évier ou timbre d'office de 550 mm de largeur	A	540	490	435	390
2e — — — de 500 mm —	B	420	370	360	360
3e — — — de 450 mm —	C	60	60	50	50
4e — — — de 400 mm —	Poids	12 kg	10 kg	8 kg	6 kg

Les cotes du tableau sont exprimées en millimètres.

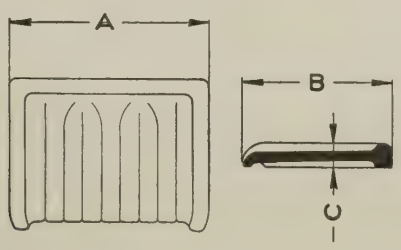

Les cotes du croquis sont exprimées en millimètres.

N° 550 ÉVIER-MEUBLE

Hauteur totale : 0,87 m.

Poids approximatif de l'ensemble : 95 kg.

ÉVIER N° 572 MONOBLOC, A DEUX ÉGOUTTOIRS (p. 124 et 125). Dimensions : 1,20 m × 0,50 m, monté sur un **MEUBLE EN " WALBOARD " UNILAC BLANC NEIGE** à deux portes avec pivots réglables. Encadrement des portes et loqueteaux chromés (brevetés S. G. D. G.).
Le meuble est fourni avec deux étagères coulissantes en fer rond, étamé brillant.
Il se pose directement sur le sol.

Même équipement en robinetterie que l'évier N° 572, à savoir :
pour les bondes : N° 591, N° 592, N° 588, N° 520, N° 521 (pages 138 et 139),
pour l'alimentation : les robinets ou robinetteries N° 587, N° 478, N° 480, N° 1478 (pages 134 à 137).

Ci-contre notre " Évier-Meuble " N° 550 est représenté avec une robinetterie N° 1478 (alimentations dans le mur).

Les cloches de cette robinetterie peuvent être remplacées par des croisillons " Cabestan " (pages 98 et 99).

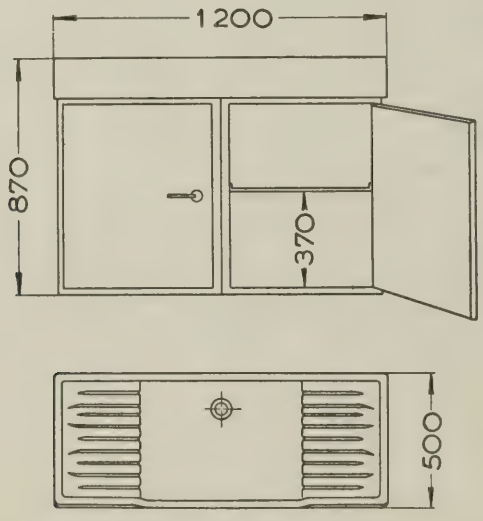

Les cotes du croquis sont exprimées en millimètres.

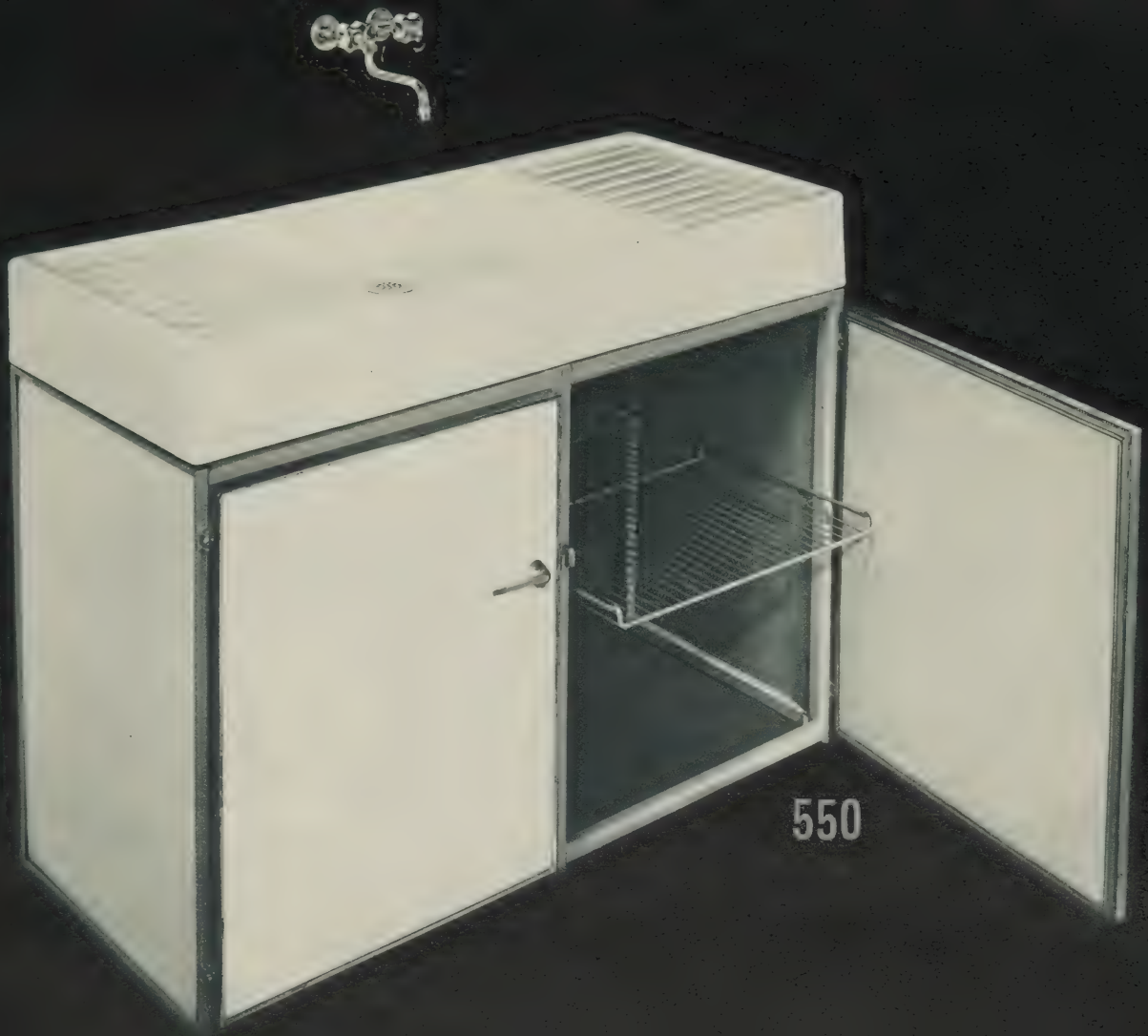
550

477

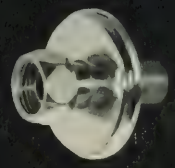
288

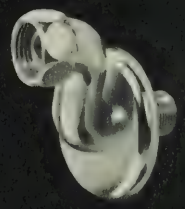
298

478

1478

ROBINETTERIES D'ALIMENTATION POUR ÉVIERS ET TIMBRES D'OFFICE

en cuivre chromé.

(Voir aussi pages 136 et 137).

N° 477 ROBINETTERIE MÉLANGEUSE 15/21 AVEC BEC ORIENTABLE spéciale pour timbres égouttoirs tables N° 549 et N° 579. Se monte sur et à travers la table arrière. Écartement d'axe en axe des robinets : 210 mm. Diamètres des raccords, lisses : 12/14 ou, à la demande, filetés : 12/17.

N° 478 ROBINETTERIE MÉLANGEUSE MURALE 15/21 AVEC BEC ORIENTABLE, raccords coudés pour arrivées d'eau du haut ou du bas. Écartement d'axe en axe des robinets : 100 mm. Diamètres des raccords, lisses : 12/14 ou, à la demande, filetés : 12/17.

N° 1478 LA MÊME ROBINETTERIE, mais alimentations dans le mur, munie de douilles droites N° 288, raccords filetés 12/17.

N° 288 DOUILLE DROITE AVEC ROSACE filetée 12/17. Équipe normalement la robinetterie N° 1478 ci-contre et ci-dessus.

N° 298 DOUILLE CONTRE-COUDÉE AVEC ROSACE, filetée 12/17, pour la robinetterie N° 1478 ci-contre et ci-dessus. Les douilles 298 permettent d'augmenter ou de diminuer de 70 mm maximum l'écartement initial de la robinetterie N° 1478 qui, ainsi, peut varier de 30 mm minimum à 170 mm maximum.

N.-B. — Les cloches des robinets peuvent être remplacées par des croisillons " Cabestan " (pages 98 et 99).

ROBINETTERIES D'ALIMENTATION CUIVRE CHROMÉ POUR ÉVIERS ET TIMBRES D'OFFICE

Voir aussi pages 134 et 135).

N° 587 ROBINET MURAL 15/21 A APPLIQUE. Diamètre du raccord, lisse : 12/14 ou, à la demande, fileté : 12/17.

N° 480 ROBINETTERIE MÉLANGEUSE MURALE 15/21 avec bec déverseur orientable. Arrivées d'eau d'équerre venant du haut. Écartement des robinets d'axe en axe 100 mm.-Diamètre des raccords, lisses : 12/14 ou, à la demande, fileté : 12/17.

N.-B. — Les cloches des robinets peuvent être remplacées par des croisillons " Cabestan " (pages 98 et 99).

PORCHER

BONDES EN CUIVRE CHROMÉ POUR ÉVIERS ET TIMBRES D'OFFICE

(Voir aussi pages 138 et 139).

N° 598 BONDE A BOUCHON AVEC CHAINETTE pour timbres d'office. Diamètres du raccord 40/42.

N° 599 BONDE A BOUCHON spéciale pour timbres d'office N° 570 (pages 126 et 127), N°s 549 et 579 (pages 128 et 129). Se monte sur celle des cuves dont le départ est relié à l'autre.

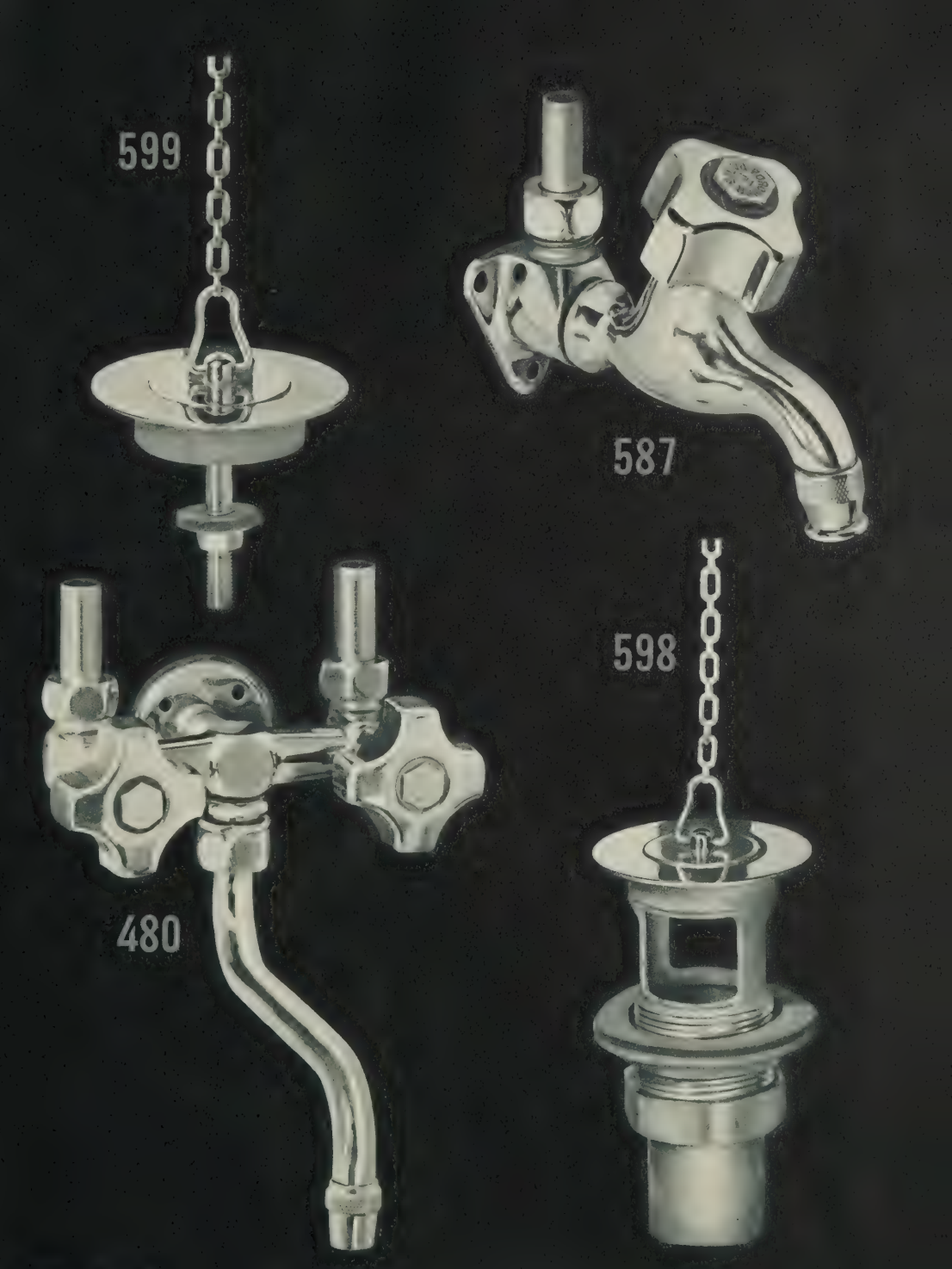
599
587
598
480

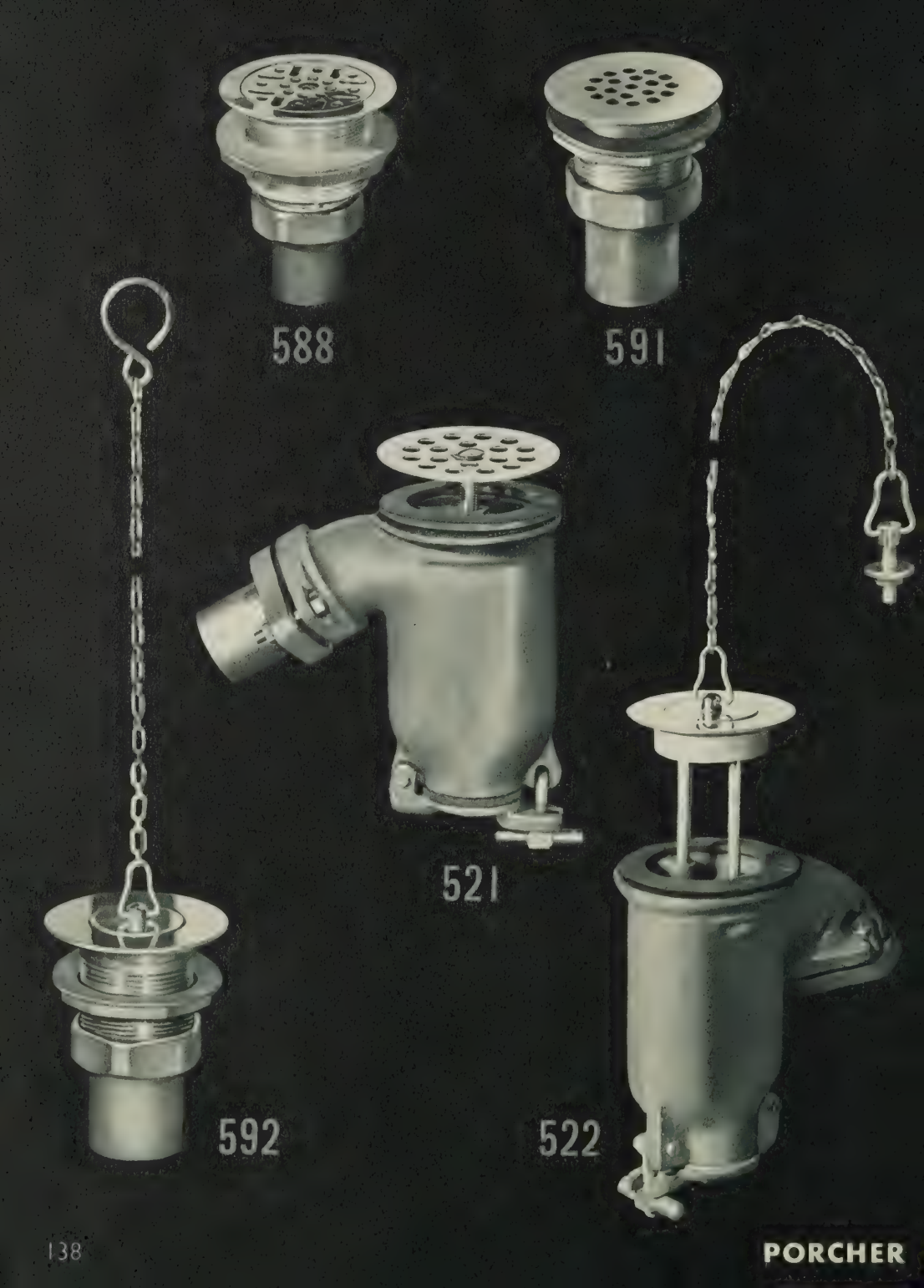
588
591
521
592
522

BONDES ET SIPHONS POUR ÉVIERS ET TIMBRES D'OFFICE

(Voir aussi pages 136 et 137).

N° 520 BONDE SIPHON A GRILLE (grille cuivre poli ou chromé, siphon fonte brute ou émaillée), joint américain. Pour tous nos modèles d'éviers. Diamètre d'emboîtage 43 mm. Non représentée ci-contre.

N° 521 LA MÊME, mais avec raccord à souder. Diamètre intérieur du raccord : 40 mm.

N° 522 BONDE SIPHON A BOUCHON (platine et bouchon cuivre chromé, siphon fonte brute ou émaillée), joint américain. Pour tous nos modèles de timbres. Diamètre d'emboîtage : 43 mm.

N° 523 LA MÊME, mais avec raccord à souder. Diamètre intérieur du raccord : 40 mm. Non représentée ci-contre.

N° 588 BONDE SIPHOÏDE A CLOCHE (en cuivre chromé) pour éviers. Diamètre intérieur du raccord : 30 mm.

N° 591 BONDE A GRILLE (en cuivre poli ou chromé) pour éviers. Diamètre intérieur du raccord : 40 mm.

N° 592 BONDE A BOUCHON (en cuivre chromé) pour évier. Diamètre intérieur du raccord : 40 mm.

N° 561 - VIDOIR AVEC SIPHON

en grès porcelaine de Revin.

Poids approximatif : 40 kg.

Vidoir rectangulaire d'une seule pièce avec siphon apparent, sortie verticale.
Équipé avec une grille de fond N° 662 et une grille porte-cruche N° 661, celle-ci pouvant se lever et s'abaisser, en cuivre chromé.
Alimentation par notre robinetterie mélangeuse murale N° 1478 (pages 134 et 135) mais à douilles longues ou par deux robinets N° 587 (pages 136 et 137).

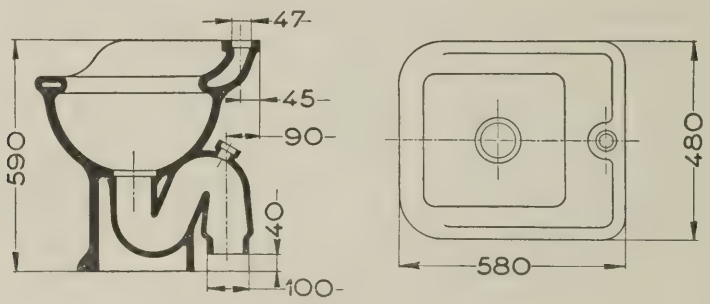

PORCHER

CLOSET A CLAPET

en grès porcelaine de Revin.

N° 948 AVEC EFFET D'EAU - N° 949 SANS EFFET D'EAU

Poids approximatifs : N° 948 : 18 kg - N° 949 : 17 kg.

Le mécanisme très simple est démontable entièrement sans qu'il soit besoin de déposer la cuvette. Ces closets ne nécessitent pas un siège spécial. Nos sièges " NORME " ou " CANNES " (pages 148 et 149) s'adaptent sur eux comme sur les autres modèles. Le modèle N° 948 comporte un dispositif reconstituant la garde d'eau après chaque chasse.

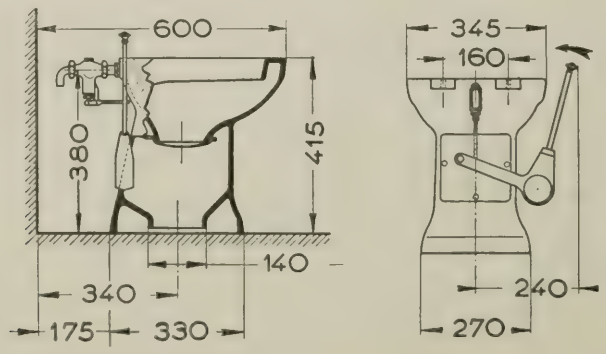

Les cotes des croquis sont exprimées en millimètres.

PORCHER

3934

INSTALLATION DE CLOSET ASPIRAMBO

en grès porcelaine de Revin, blanc ou de couleur.

Marque déposée N° 409 844.

N° 3934 - N° 3935 - N° 3936.

Poids de l'installation complète : 33 kg.

Comprenant une cuvette à action siphonique N° 934 ou N° 935 ou N° 936 (voir ci-dessous) avec réservoir attenant N° 3000 posé directement sur la cuvette, supprimant ainsi le coude et le joint métalliques. Représentée avec siège " Norme N° 742 ", double abattant blanc en matière plastique (pages 148 et 149). Les closets " Aspirambo " sont d'installation facile. Le réservoir, posé sur la cuvette, n'a pas à être fixé contre un mur. Les cuvettes N° 934 et N° 935 peuvent se raccorder directement sur n'importe quelle chute. Pour la cuvette N° 936, en raison de son départ horizontal, l'adjonction d'une pipe en plomb est nécessaire, pipe dont le diamètre intérieur ne devra jamais être inférieur à 70 mm.

L'action siphonique, en effet, est déterminée, non par la chute, mais uniquement par la structure de la cuvette.

Le closet "Aspirambo" s'emploie donc aussi bien pour les transformations que pour les installations nouvelles.

Au cas de raccordement sur une fosse septique, il est indispensable, pour éviter des compressions d'air dans la descente, de ventiler le pied de la chute.

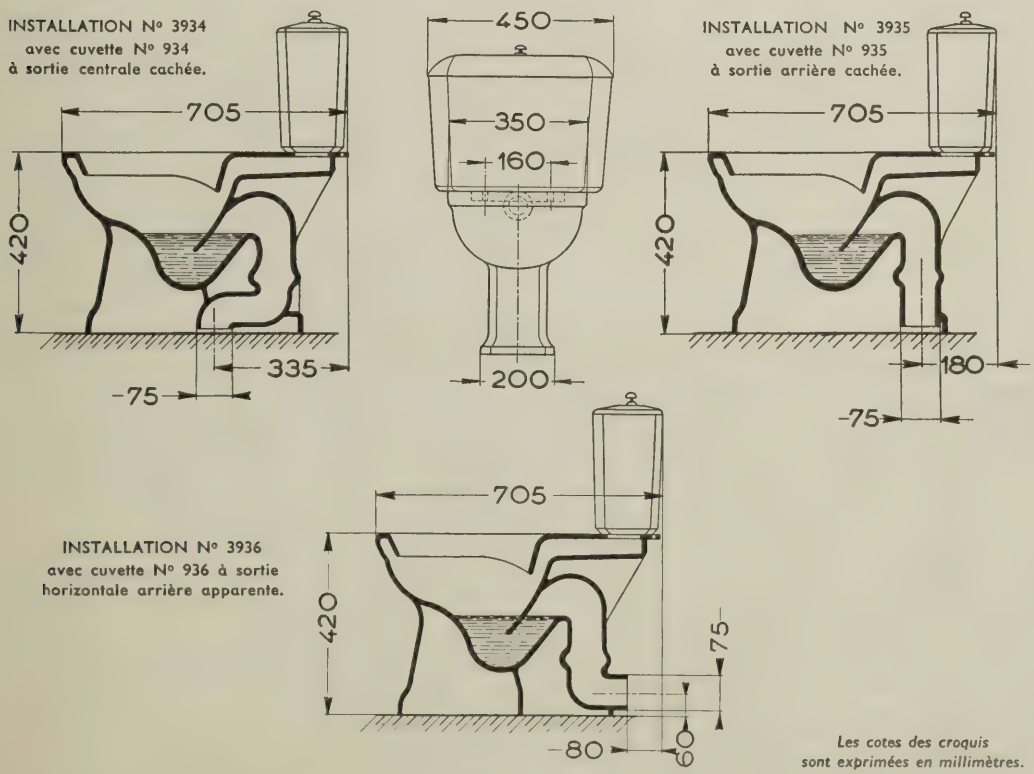

Les cotes des croquis sont exprimées en millimètres.

CLOSETS A CHASSE DIRECTE

en grès porcelaine de Revin.

N° 925

CLOSET ENFANTIN AVEC SIPHON

sortie arrière apparente.

Poids approximatif : 8 kg

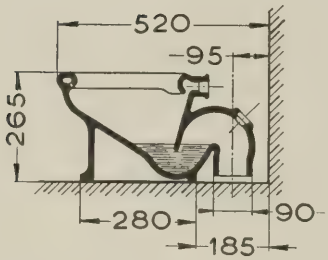

N° 926

CLOSET ENFANTIN SANS SIPHON

Poids approximatif : 5 kg

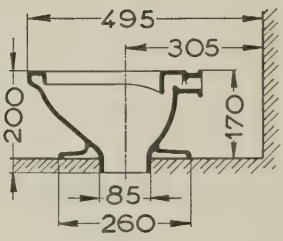

PORCHER

N° 9090 - AMSTERDAM. Sortie centrale cachée. **Poids approximatif : 12,5 kg**

N° 9100 - DIRECTO. Sans siphon, sortie arrière cachée. **Poids approximatif : 12,5 kg**

N° 9070 - TRIPLEX. Sortie arrière cachée. **Poids approximatif : 12,5 kg**

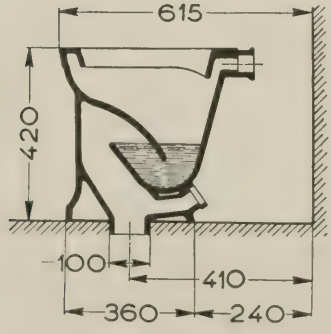

N° 9090 - AMSTERDAM

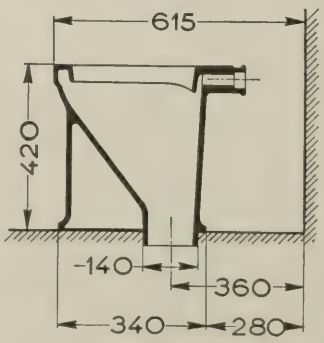

N° 9100 - DIRECTO

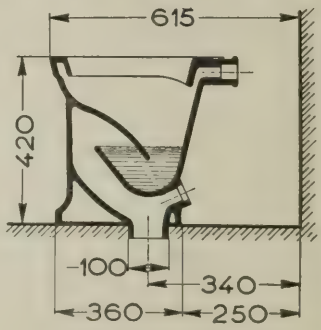

N° 9070 - TRIPLEX

Voir cotes de ace page 147).

Les closets N° 9090, N° 9100, N° 9070 s'installent avec notre réservoir de chasse " l'ARDENNAIS " (pages 150 et 151) et nos sièges " NORME " N° 741 et N° 742 ou " CANNES " N° 743 et N° 744 (pages 148 et 149).

Les cotes des croquis sont exprimées en millimètres.

9090
925
PORCHER
9100
926

9020
9000
9010
9057

CLOSETS A CHASSE DIRECTE

en grès porcelaine de Revin.

N° 9010 ZÉNITH. Sortie arrière apparente. **Poids : 12,5 kg environ.**

N° 9020 VOLGA. Poids : 12,5 kg environ.

Le modèle " VOLGA " est fourni avec une tubulure orientable N° 9000 à 95° ou N° 9001 à 120° qui, pouvant être placée dans tous les angles, permet toutes les installations.

Les cotes des croquis sont exprimées en millimètres.

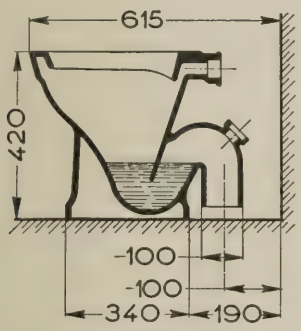

N° 9010 ZÉNITH

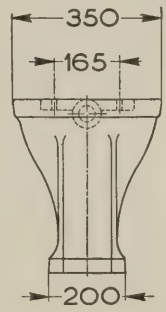

Cotes de face communes aux N°s
9010 - 9020 - 9070 - 9090
9100 - 9057 - 9058 - 9059

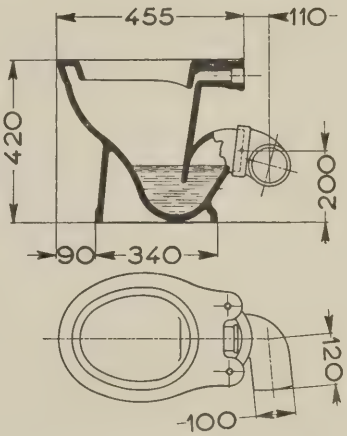

N° 9020 VOLGA

N° 9057 - N° 9058 - N° 9059 - PERFECTO. Modèle à fond plat. Poids : 12,5 kg environ.

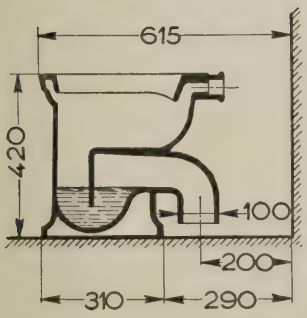

N° 9057
PERFECTO ZÉNITH

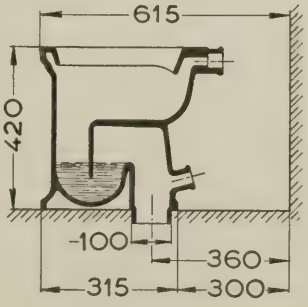

N° 9058
PERFECTO TRIPLEX

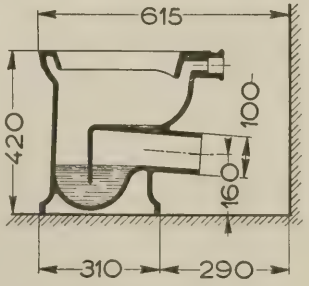

N° 9059
PERFECTO VOLGA

Ces closets s'installent avec notre réservoir de chasse " l'ARDENNAIS " (pages 150 et 151) et nos sièges " NORME " N°s 741, 742 ou " CANNES " N°s 743, 744 (pages 148 et 149).

SIÈGES DE CLOSETS EN MATIÈRE PLASTIQUE

Modèle **"NORME"** non contact

N° 741 SIMPLE ABATTANT

N° 742 DOUBLE ABATTANT

Modèle **"CANNES"**

N° 743 SIMPLE ABATTANT

N° 744 DOUBLE ABATTANT

Complets avec leurs boulons et écrous en cuivre, prêts à être montés. Conviennent à tous nos modèles de closets, " Enfantin " exceptés.

Trois teintes : Noir, Acajou, Blanc.

Ces sièges sont conçus pour s'adapter sur les cuvettes de closets normalisées comme le sont nos propres cuvettes (écartement d'axe en axe des trous de fixation : 160 mm).

PORCHER

CLOSETS SANS PORTE ABATTANT

en grès porcelaine de Revin.

Ces closets sont prévus pour être installés sans siège.
S'emploient dans les cliniques, établissements hospitaliers, etc.

N° 9220

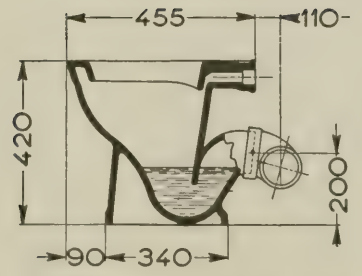

Les modèles ci-après sont fournis sans porte abattant :

Zénith	: **N° 9210**
Volga	: **N° 9220**
Triplex	: **N° 9270**
Amsterdam	: **N° 9290**
Directo	: **N° 9200**
Perfecto Zénith	: **N° 9257**
— Triplex	: **N° 9258**
— Volga	: **N° 9259**

Pour les cotes essentielles de ces cuvettes, se reporter aux pages où figurent les croquis des modèles similaires à porte abattant et dont les cotes sont identiques.

Les cotes du croquis sont exprimées en millimètres.

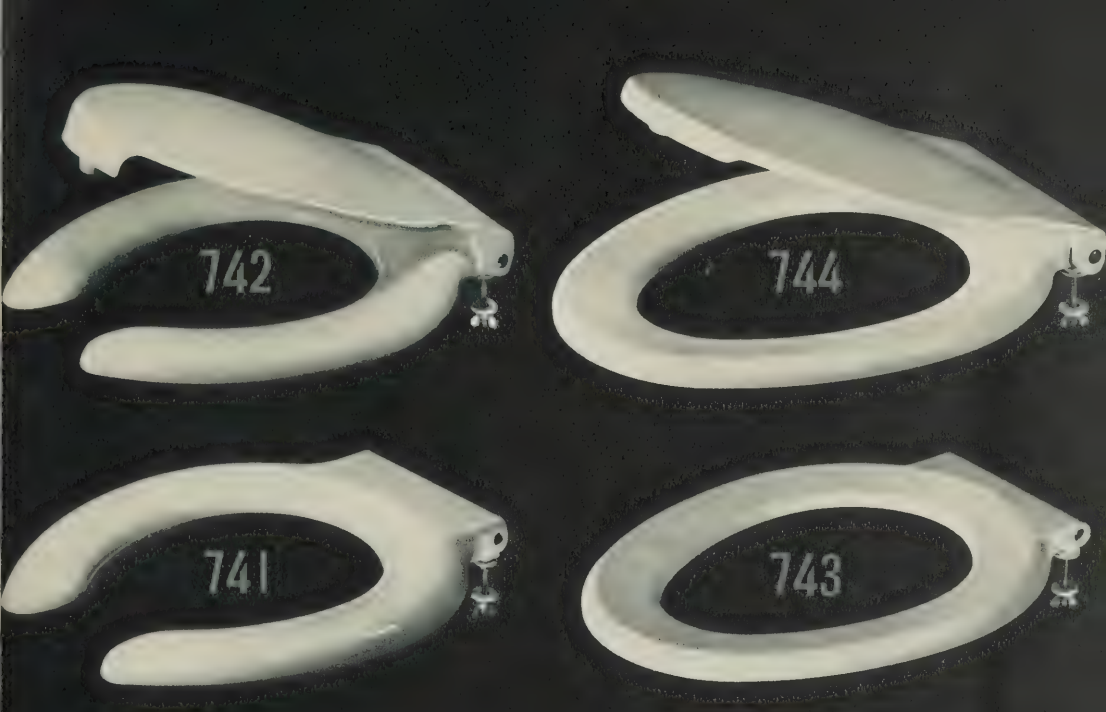

PORCHER

861
849
849
847
832
845
767
320
822

N° 861 - SIÈGE A LA TURQUE

en grès porcelaine de Revin.

Deux grandeurs :	A	B	C	D	E	F	G	H	Poids
1re grandeur : 730 × 620 . ..	235	260	100	125	70	20	730	620	24,5 kg environ
2e grandeur : 610 × 540 . ..	210	250	100	125	60	15	610	540	15 kg environ

La cote H, qui n'est pas mentionnée au croquis, représente la largeur.

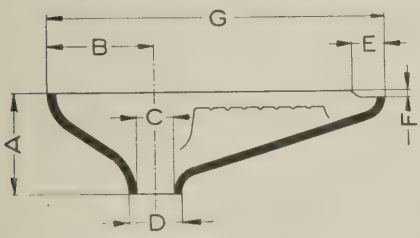

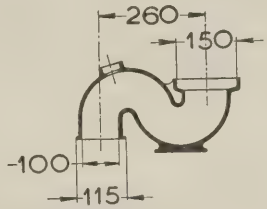

Siphon N° 849 forme S.

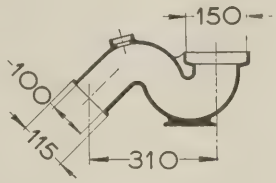

Siphon N° 849 forme Q.

N° 849 SIPHON FONTE, ÉMAILLÉ INTÉRIEUREMENT, pour siège à la turque N° 861. Deux modèles : forme S à départ vertical, forme Q à départ oblique. **Poids approximatif : 6 kg.**

N° 847 QUEUE DE CARPE CUIVRE POLI pour siège à la turque N° 861. **Poids approximatif : 0,200 kg.**

N° 832 RÉSERVOIR DE CHASSE " L'ARDENNAIS " en fonte peinte. Contenance : 10 litres. Avec couvercle et raccords. **Poids : 18 kg environ.**

N° 767 CHAINE DE TIRAGE, POIGNÉE PORCELAINE.

N° 845 ROBINET D'ARRÊT CUIVRE. Se monte sur les réservoirs " Ardennais " et " Automatique " à la place du raccord d'alimentation.

N° 820 RÉSERVOIRS DE CHASSE " L'AUTOMATIQUE " en grès porcelaine de Revin.
N° 822 Assurent des chasses régulières dont on peut régler la fréquence.
N° 820 : Contenance 10 litres - N° 822 : 20 litres.
Sont employés en particulier, pour les installations d'urinoirs-stalles N° 541 (pages 118 et 119).

	A	B	C	Poids
N° 820	345	205	305	9,2 kg env.
N° 822	515	220	305	13,2 kg env.

N° 320 PORTE DE RAMONAGE en fonte. Se place au point bas des cheminées auxquelles elle donne accès pour le ramonage. Emboîtement : 0,16 m × 0,16 m.

Les cotes des tableaux et croquis sont exprimées en millimètres.

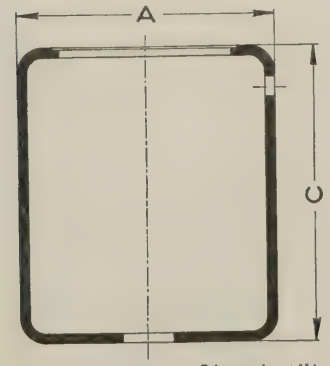

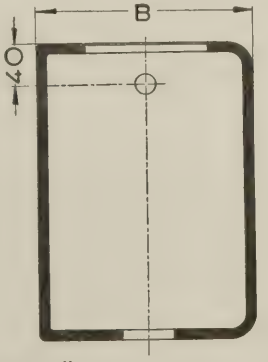

Réservoir " l'Automatique ".

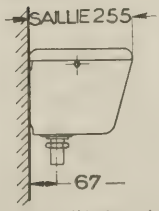

Réservoir " l'Ardennais ".

PLAN DU CATALOGUE

	sont représentés pages
Les Baignoires et leurs robinetteries	6 à 27 et 74 à 77
Les Tubs, Receveurs de douche, Bacs à laver et leurs robinetteries	9 à 15, 28 à 34
Les Douches	14 à 18, 32 à 34, 36 à 53
Les Chauffe-bains et Chauffe-eau	54 à 61
Les Bidets et leurs robinetteries	64 à 69, 98, 99, 102 à 105
Les Lavabos et leurs robinetteries	70, 71, 78 à 105
Les Urinoirs et leurs robinetteries	116 à 119 et 151
Les Cuves, Éviers, Timbres d'office, Vidoirs et leurs robinetteries	120 à 141
Les Closets, sièges à la Turque et leurs accessoires	140 à 151
Les Accessoires de salles de bains	62, 63 et 108 à 113
Les Planches en couleurs	23, 24, 63, 64, 75 à 78, 89 et 90

TABLE ALPHABÉTIQUE DES MATIÈRES

A

Abattants pour closets .. 148
Accessoires pour baignoires. 10 à 18 et 26
— — chauffe-bains 54 et 57
— — closets. 148 à 151
— — douches 42
— — éviers et timbres 131 et 135 à 139
— — poste d'eau 99 et 100
— — salles de bains. 62 et 108 à 113
— — sièges à la Turque 151
— — urinoirs 116 et 119
AMSTERDAM, closet à chasse directe. 149
ARDENNAIS, réservoir de chasse en fonte 151
ARDENNAISE, baignoire fonte émaillée 6
ASPIRAMBO, closet à action siphonique 143
ATTACHES, pour lavabo 107
AUTOMATIQUE, réservoir de chasse en grès porcelaine 151

B

Bacs à laver 10 et 30 à 35
Baignoire-bac " PARVA " 10
Baignoire d'enfant en fonte émaillée. 10
Baignoire dite fauteuil ou sabot en fonte émaillée 6
Baignoires en fonte émaillée. 6, 9 et 10
— en grès porcelaine 21 à 25
BERNOISE, baignoire en fonte émaillée 9
Bidets en grès porcelaine 65 à 69
Bidet pivotant 69
Boîte à papier pour closet 62
Bondes pour bacs à laver 13 et 37
— — baignoire d'enfant 10
— — éviers et timbres 136 à 139
— — lavabos 100 à 109
— — lave-mains. 100
— — poste d'eau 100
— — tubs-receveurs de douche 37
— — urinoirs 119
Boule flotteur pour baignoire d'enfant 10

C

CABESTAN, croisillon pour robinets 98 et 99
Chaîne de tirage pour réservoirs de chasse 151
Chaîne et boule flotteur pour baignoire d'enfant 10
Chauffe-bains 54 à 61
Chauffe-eau 54 à 61
CLINIQUE, lavabo pour hôpitaux, cabinets médicaux 84
Closets à action siphonique 143
— à chasse directe. 144 à 148
— à clapet 140
— à fond plat. 147 et 148
— à la Turque 151
Colliers de fixation pour douches 42
Collier douche. 42
Consoles fonte pour lavabos. 84, 92, 107
— — — baignoires d'enfant 10
Couvre-joint pour lavabo auge 92
Couvre-joint pour urinoir 119
Croisillon " CABESTAN " pour robinets 98 et 99
Croquis plans d'ensembles 114 et 115
Cuves à laver 120
Cuvettes de closets 140 à 148
— de laboratoire. 120

D

DIRECTO closet. 144
Distributeurs automatiques d'eau chaude. 54 à 61
Douches et accessoires de douche 14 à 18 et 36 à 53
Douilles pour robinetteries de baignoires. 18
— — urinoirs 116

E

ÉCLAIR 51, chauffe-eau. 54 à 61
Égouttoirs pour éviers et timbres d'office 131
Éléments de canalisation pour vidange de cuvettes de laboratoire 120 et 121
ENFANTIN, closets pour enfants. 144
Ensembles, plans croquis 114 et 115
— salles de bains, salles d'eau 33, 34, 73, 76, 77
Étagères pour lavabos 62 et 108
Éviers et timbres d'office 122 à 133
— à égouttoir 124

F

Flexibles (tuyaux) pour douche.. .. .. .. 42 et 53

G

Grille de fond pour vidoir 140
— support pour poste d'eau 96
— — — vidoir 140

I

Inverseurs pour douches, baignoires et bacs 14 à 19 et 33, 34, 38

L

Lavabos collectifs .. .. 92 à 95
— individuels .. .. 70 et 78 à 91
Lave-mains 96

M

MAJOR, baignoire en grès porcelaine 25
— bidet en grès porcelaine 66
— lavabo en grès porcelaine . .. .. 86 à 88
— tablette 108
MANIDOUCHE, douche mobile à mains 53
MÉLANGEUR à commande unique.. 37
Meuble pour évier 132
MINOR, baignoire en grès porcelaine 21
Montages pour baignoires .. .. 13 et 26

P

PARVA, baignoire-bac en fonte émaillée 10
PERFECTO, closet à fond plat 147, 148
Piètement pour bac à laver 34
— — baignoire d'enfant 10
Poignée shampooing 42
Pommes de douche. 42
Porte balai 108
— éponge.. 111
— gobelet.. 111
— manteau. 108
— peignoir. 108
— savon 111
— serviettes. 112
Poste d'eau 96
PRATIC, receveur, bac à laver en fonte émaillée. 30 et 33
PROGRÈS 48, chauffe-bains. .. .. 54 à 61
PYGMÉE, baignoire-tub en fonte émaillée. 6

Q

Queue de carpe pour siège à la Turque.. 151
— — — urinoir 119

R

RAMSÈS, accessoires en grès porcelaine.. 62
— baignoire en grès porcelaine 22
— bidet en grès porcelaine 65
— lavabos en grès porcelaine. 70, 79
Receveurs de douche, bacs à laver .. .. 10, 29 à 34
Réservoir de chasse attenant 143
— — automatique en grès porcelaine .. 151
— — en fonte 151
Robinets d'arrêt d'eau pr chauffe-bains, chauffe-eau. 54, 57
— — de gaz pr chauffe-bains, chauffe-eau. 54, 57
Robinet d'arrêt pour réservoir de chasse. 151
Robinetteries de baignoires . .. .. 12 à 19 et 26, 27
— de bidets.. .. .. 69 et 99
— de douches .. 14 à 19, 36 à 41 et 44 à 53
— d'éviers et timbres. .. .. .. 134 à 137
— de lavabos .. .. 98 à 100

S

Siège à la Turque.. 151
Sièges pour closets. 148
Siphons pour bidets, lavabos, urinoirs .. .. 104 et 116
Stalle d'urinoir. 119
Support téléphone pour tuyau flexible 42

T

Tablettes.. .. .. 62 et 108
Timbres d'office .. .. 126 à 131
TRIPLEX, closet .. .. 144 et 148
Tubs profonds en fonte émaillée "PYGMÉE" et "PARVA" .. .. 6 et 10
Tubs receveurs de douche 29
Tubulure pour closet "VOLGA" 147
Tuyau métallique flexible pour douches 42
Tuyaux pour cuvette de laboratoire 120

U

Urinoirs .. .. 116 à 119

V

Vidages pour baignoires .. .. 13 et 26
— — bidets et lavabos .. .. 100 à 103
Vidoir 140
VOLGA, closet. .. .. 147 et 148

Z

ZÉNITH, closet .. .. 147 et 148

TABLE NUMÉRIQUE

PERMETTANT, LORSQU'ON CONNAIT LE NUMÉRO D'UN ARTICLE DE TROUVER LA PAGE OÙ IL EST REPRÉSENTÉ

Nos	Pages	Nos	Pages	Nos	Pages	Nos	Pages	Nos	Pages	Nos	Pages	Nos	Pages	Nos	Pages
D. 1	42	102	29	303	92	537	104	707	6	1184	37	3890	14	9058	147
D. 2	42	106	29	306	10	541	119	709	9 et 74	1185	37	3934	143	9059	147
D. 3	42	108	30	318	107	546	104	720	74	1191	92	3935	143	9070	144
D. 4	42	117	54	320	151	547	104	722	6	1194	37	3936	143	9090	144
6	13	118	54	328	34	549	128	723	21	1369	18	4110	50	9100	144
8	13	129	17	360	18	550	132	724	21	1403	37	4120	50	9200	148
D. 11	53	136	18	394	108	558	124	725	10	1478	135	4190	38	9210	148
D. 14	42	140	69	403	37	559	124	726	30	1479	96	4410	46	9220	148
D. 15	42	141	38	404	37	561	140	732	10	2298	100	4420	46	9257	148
D. 19	42	144	66	408	37	563	120	741	148	2322	103	4490	46	9258	148
21	10	145	69	410	38	564	127	742	148	2331	107	4710	50	9259	148
D. 23	42	161	33 et 34	418	37	566	120	743	148	2332	107	4710	50	9270	148
D. 24	42	180	83	429	95	568	131	744	148	2341	107	4720	50	9290	148
27	17	191	92	437	111	569	131	767	151	2470	10	4790	50	10108	34
29	17	200	54	444	111	570	127	776	62	2476	100	5001	84	10726	33
31	38	205	57	448	111	572	124	782	108	2541	119	5184	84		
32	17	210	57	460	96	573	123	820	151	3000	143	5300	84		
33	13	217	57	462	80	574	123	822	151	3110	49	6120	33 et 34		
34	13	218	57	464	80	575	131	832	151	3120	49	7001	70		
35	14	234	84	470	41	579	128	845	151	3210	46	7002	79		
36	18	235	80	474	99	580	119	847	151	3220	46	7054	62		
37	14	244	84	477	135	587	136	849	151	3234	91	7062	62		
38	14	245	80	478	135	588	139	851	119	3235	83	7134	65		
41	38	252	100	479	96	591	139	861	151	3244	91	7330	62		
43	13	261	99	480	136	592	139	925	144	3245	83	7335	62		
44	41	265	99	488	111	596	120	926	144	3290	17	7347	62		
47	41	267	99	489	111	598	136	934	143	3510	46	7730	22		
54	112	273	99	490	108	599	136	935	143	3520	46	8001	88		
61	33 et 34	275	99	491	111	610	33 et 34	936	143	3590	14	8002	87		
66	112	283	100	502	116	614	96	948	140	3609	18	8134	66		
69	112	285	18	504	116	661	140	949	140	3610	45	8330	108		
71	108	286	18	509	116	662	140	1001	49	3620	45	8723	25		
72	112	288	41	512	116	663	120	1002	49	3690	18	8724	25		
78	112	289	18	520	139	670	120	1009	49	3710	45	9000	147		
88	99	298	41	521	139	671	120	1041	26	3720	45	9001	147		
98	99	299	18	522	139	672	120	1042	26	3790	14	9010	147		
99	99	301	107	523	139	673	120	1045	26	3810	45	9020	147		
101	29	302	107	536	104	674	120	1144	41	3820	45	9057	147		

DRAEGER, IMP. - D. L. I. 1472 - E. 1268 PORCHER

AVERY
CLASSICS

DRAEGER